СТОМАРТ
DENTAL SOLUTIONS

We, **BINO SCIENTIFIC**, confirm the accuracy of the provided information.

« 03rd » August 2021

Position: **Proprietor**

Name : **Vinod Kumar**

Signature For BINO SCIENTIFIC

Stamp Proprietor

Solemnly Sworn before me than.....

ATTESTED

06 AUG 2021

NOTARY PUBLIC
Ambala City (Hary...)

РУКОВОДСТВОПОЭКСПЛУАТАЦИИ НАМЕДИЦИНСКОЕИЗДЕЛИЕ
INSTRUCTION FOR USE FOR THE MEDICAL DEVICE

«Микроскоп хирургический» в вариантах исполнения, с принадлежностями
«Surgical microscope», in different versions, with accessories

2021

Информация получена с официального сайта Федеральной службы по надзору в сфере здравоохранения www.roszdravnadzor.ru

Регистрация МИ в Росздравнадзоре
www.nevacert.ru | info@nevacert.ru

Оглавление

1. Наименование медицинского изделия 5
2. Сведения о производителе МИ, разработчике МИ, адресах мест производства МИ 5
3. Назначение медицинского изделия 51
4. Показания для применения медицинского изделия 51
5. Противопоказания медицинского изделия 51
6. Побочные эффекты 51
7. Классификация медицинского изделия 52
8. Предусмотренные пользователи медицинского изделия 52
9. Состав медицинского изделия 53
9.1. Описание состава и принадлежностей 57
9.2. Техническое описание медицинского изделия 76
10. Требования к эксплуатации 81
11. Программное обеспечение 87
12. Описание принципа действия медицинского изделия 87
13. Требования безопасности медицинского изделия 88
14. Очистка 94
15. Упаковка 95
16. Маркировка 96
17. Материалы, соприкасающиеся с телом человека 102
18. Гарантии производителя 102
19. Техническое обслуживание и контроль качества 104
20. Подготовка изделия к работе 114
21. Инструкции по применению 133
22. Утилизация медицинского изделия 138
23. Информация по электромагнитной совместимости 138
24. По вопросам, касающимся качества медицинского изделия, на территории РФ обращаться в компанию уполномоченного представителя производителя (УПП) на территории РФ: 138
ПРИЛОЖЕНИЕ 1 139
ПРИЛОЖЕНИЕ 2 141
ПРИЛОЖЕНИЕ 3 142

Информация получена с официального сайта Федеральной службы по надзору в сфере здравоохранения www.roszdravnadzor.ru

Регистрация МИ в Росздравнадзоре
www.nevacert.ru | info@nevacert.ru

Безопасность и соответствие ожиданиям наших клиентов и их пациентов являются важнейшими приоритетами компании BINO SCIENTIFIC (БИНО САЙНТИФИК). В руководстве по эксплуатации содержится важная информация о безопасном и надлежащем использовании этого медицинского изделия, и перед первым использованием медицинского изделия все пользователи должны тщательно его изучить. Невыполнение этого условия может привести к травме пациентов или пользователей или повреждению медицинского изделия.

Определение символов

Этот символ на медицинском изделии является символом внимания, сообщая пользователю о необходимости ознакомиться с Руководством по эксплуатации, инструкциями по монтажу или информацией по безопасности.

WARNING

Этот символ на медицинском изделии указывает на потенциальную опасность поражения электрическим током и сообщает пользователю о необходимости ознакомиться с Руководством по эксплуатации для получения важной информации о безопасности.

Символ означает «отдельно от бытовых отходов». Утилизация в соответствии с ДИРЕКТИВОЙ ЕС ОБ ОТХОДАХ ЭЛЕКТРИЧЕСКОГО И ЭЛЕКТРОННОГО ОБОРУДОВАНИЯ (WEEE).

Этот символ означает «заземление».

CAUTION
Hot Surface

Этот символ указывает на поверхность, которая может быть горячей на ощупь.

Этот символ указывает на ситуацию, в которой неправильное обращение в результате игнорирования мер предосторожности может привести к нанесению телесных повреждений или повреждению имущества.

Предостережение

Информация получена с официального сайта федеральной службы по надзору в сфере здравоохранения www.roszdravnadzor.ru

Регистрация МИ в Росздравнадзоре
www.nevacert.ru | info@nevacert.ru

Перед использованием медицинского изделия необходимо внимательно ознакомиться с настоящим руководством по эксплуатации.

Это медицинское изделие должно использоваться только под наблюдением обученного пользователя или группы сервисной службы производителя.

Информация получена с официального сайта
Федеральной службы по надзору в сфере здравоохранения
www.roszdravnadzor.ru

Регистрация МИ в Росздравнадзоре
www.nevacert.ru | info@nevacert.ru

1. Наименование медицинского изделия

«Микроскоп хирургический», в вариантах исполнения, с принадлежностями:

I. «Микроскоп хирургический VISION 5», в составе

1. Микроскоп хирургический – 1 шт.
2. Кабель питания – 1 шт.
3. Переходник сетевой для штепселя розетки – 1 шт.
4. Руководство по эксплуатации – 1 шт.
5. Крепление микроскопа напольное – 1 шт.
6. Бинокуляр микроскопа, в вариантах исполнения:
    - 6.1. Бинокуляр микроскопа наклонный – 1 шт.
    - 6.2. Бинокуляр микроскопа прямые – 1 шт.
    - 6.3. Бинокуляр микроскопа поворотный наклоняемый – 1 шт.
7. Объектив, в вариантах исполнения:
    - 7.1. Объектив, фокусное расстояние 200 мм – 1 шт.
    - 7.2. Объектив, фокусное расстояние 250 мм – 1 шт.
    - 7.3. Объектив, фокусное расстояние 300 мм – 1 шт.
    - 7.4. Объектив, фокусное расстояние 400 мм – 1 шт.
    - 7.5. Объектив, с изменяемым фокусным расстоянием 200 +/-15 мм – 1 шт.
    - 7.6. Объектив, с изменяемым фокусным расстоянием 250 +/-15 мм – 1 шт.
    - 7.7. Объектив, с изменяемым фокусным расстоянием 300 +/-15 мм – 1 шт.
8. Источник света: галогенная лампа – 2 шт.
9. Кабель волоконно-оптический для галогенной лампы – 1 шт.
10. Окуляр, в вариантах исполнения:
    - 10.1. Окуляр, с увеличением 10х – 2 шт.
    - 10.2. Окуляр, с увеличением 12.5х – 2 шт.
11. Регулировка ручная для точной фокусировки – 1 шт.

Принадлежности:

12. Наглазник окуляра, в вариантах исполнения:
    - 12.1. Наглазник окуляра низкий – 2 шт.
    - 12.2. Наглазник окуляра высокий – 2 шт.
13. Чехол пылезащитный – не более 1 шт.

Ключ шестигранный – не более 3 шт.

15. Отвертка – не более 1 шт.

II. «Микроскоп хирургический VISION 5+», в составе

1. Микроскоп хирургический – 1 шт.
2. Кабель питания – 1 шт.
3. Переходник сетевой для штепселя розетки – 1 шт.

Информация получена с официального сайта Федеральной службы по надзору в сфере здравоохранения www.roszdravnadzor.ru

Регистрация МИ в Росздравнадзоре
www.nevacert.ru | info@nevacert.ru

4. Руководство по эксплуатации – 1 шт.
5. Крепление микроскопа напольное – 1 шт.
6. Бинокуляр микроскопа, в вариантах исполнения:
    6.1. Бинокуляр микроскопа наклонный – 1 шт.
    6.2. Бинокуляр микроскопа прямые – 1 шт.
    6.3. Бинокуляр микроскопа поворотный наклоняемый – 1 шт.
7. Объектив, в вариантах исполнения:
    7.1. Объектив, фокусное расстояние 200 мм – 1 шт.
    7.2. Объектив, фокусное расстояние 250 мм – 1 шт.
    7.3. Объектив, фокусное расстояние 300 мм – 1 шт.
    7.4. Объектив, фокусное расстояние 400 мм – 1 шт.
    7.5. Объектив, с изменяемым фокусным расстоянием 200 +/-15 мм – 1 шт.
    7.6. Объектив, с изменяемым фокусным расстоянием 250 +/-15 мм – 1 шт.
    7.7. Объектив, с изменяемым фокусным расстоянием 300 +/-15 мм – 1 шт.
8. Источник света: галогенная лампа – 2 шт.
9. Кабель волоконно-оптический для галогенной лампы – 1 шт.
10. Окуляр, в вариантах исполнения:
    10.1. Окуляр, с увеличением 10x – 2 шт.
    10.2. Окуляр, с увеличением 12.5x – 2 шт.
11. Зажим с приводом для точной фокусировки с педальной регулировкой – 1 шт. (при необходимости)
12. Регулировка ручная для точной фокусировки – 1 шт. (при необходимости)
13. Монитор – 1 шт. (при необходимости)
14. Кабель питания монитора – 1 шт. (при необходимости)
15. Кабель RCA-RCA – 1 шт. (при необходимости)

Принадлежности:
16. Наглазник окуляра, в вариантах исполнения:
    16.1. Наглазник окуляра низкий – 2 шт.
    16.2. Наглазник окуляра высокий – 2 шт.
17. ПЗС-камера – не более 1 шт.
18. Кабель для подключения ПЗС-камеры – не более 1 шт.
19. Адаптер для фотоаппарата цифрового зеркального (DSRL) – не более 1 шт.
20. Светоделитель с креплением типа C'Mount – не более 1 шт.
21. Светоделитель с портом для подключения фотоаппарата цифрового зеркального – не более 1 шт.
22. Кольцо бинокуляра вращающееся – не более 1 шт.
23. Диафрагма двойная ирисовая – не более 1 шт.
24. Чехол пылезащитный – не более 1 шт.
25. Ключ шестигранный – не более 3 шт.
26. Отвертка – не более 1 шт.

Информация получена с официального сайта Федеральной службы по надзору в сфере здравоохранения www.roszdravnadzor.ru

Регистрация МИ в Росздравнадзоре
www.nevacert.ru | info@nevacert.ru

III. «Микроскоп хирургический VISION 5L», в составе

1. Микроскоп хирургический – 1 шт.
2. Кабель питания – 1 шт.
3. Переходник сетевой для штепселя розетки – 1 шт.
4. Руководство по эксплуатации – 1 шт.
5. Крепление микроскопа напольное – 1 шт.
6. Бинокуляр микроскопа, в вариантах исполнения:
    6.1. Бинокуляр микроскопа наклонный – 1 шт.
    6.2. Бинокуляр микроскопа прямые – 1 шт.

7. Бинокуляр микроскопа поворотный наклоняемый – 1 шт.
    7.1. Объектив, фокусное расстояние 200 мм – 1 шт.
    7.2. Объектив, фокусное расстояние 250 мм – 1 шт.
    7.3. Объектив, фокусное расстояние 300 мм – 1 шт.
    7.4. Объектив, фокусное расстояние 400 мм – 1 шт.
    7.5. Объектив, с изменяемым фокусным расстоянием 200 +/-15 мм – 1 шт.
    7.6. Объектив, с изменяемым фокусным расстоянием 250 +/-15 мм – 1 шт.
    7.7. Объектив, с изменяемым фокусным расстоянием 300 +/-15 мм – 1 шт.

Источник света: светодиодная лампа – 1 шт.
9. Кабель питания для светодиодной лампы – 1 шт.
10. Окуляр, в вариантах исполнения:
    10.1. Окуляр, с увеличением 10x – 2 шт.
    10.2. Окуляр, с увеличением 12.5x – 2 шт.
11. Регулировка ручная для точной фокусировки – 1 шт.

Принадлежности:
12. Наглазник окуляра, в вариантах исполнения:
    12.1. Наглазник окуляра низкий – 2 шт.
    12.2. Наглазник окуляра высокий – 2 шт.
13. Чехол пылезащитный – не более 1 шт.
14. Ключ шестигранный – не более 3 шт.
15. Отвертка – не более 1 шт.

IV. «Микроскоп хирургический VISION 5L+», в составе

1. Микроскоп хирургический – 1 шт.
2. Кабель питания – 1 шт.
3. Переходник сетевой для штепселя розетки – 1 шт.
4. Руководство по эксплуатации – 1 шт.
5. Крепление микроскопа напольное – 1 шт.
6. Бинокуляр микроскопа, в вариантах исполнения:

Информация получена с официального сайта Федеральной службы по надзору в сфере здравоохранения www.roszdravnadzor.ru

Регистрация МИ в Росздравнадзоре
www.nevacert.ru | info@nevacert.ru

6.1. Бинокуляр микроскопа наклонный – 1 шт.
6.2. Бинокуляр микроскопа прямые – 1 шт.
6.3. Бинокуляр микроскопа поворотный наклоняемый – 1 шт.

7. Объектив, в вариантах исполнения:
7.1. Объектив, фокусное расстояние 200 мм – 1 шт.
7.2. Объектив, фокусное расстояние 250 мм – 1 шт.
7.3. Объектив, фокусное расстояние 300 мм – 1 шт.
7.4. Объектив, фокусное расстояние 400 мм – 1 шт.
7.5. Объектив, с изменяемым фокусным расстоянием 200 +/-15 мм – 1 шт.

. Объектив, с изменяемым фокусным расстоянием 250 +/-15 мм – 1 шт.
7.7. Объектив, с изменяемым фокусным расстоянием 300 +/-15 мм – 1 шт.
8. Источник света: светодиодная лампа – 1 шт.
9. Кабель питания для светодиодной лампы – 1 шт.
10. Окуляр, в вариантах исполнения:
10.1. Окуляр, с увеличением 10x – 2 шт.
10.2. Окуляр, с увеличением 12.5x – 2 шт.
11. Зажим с приводом для точной фокусировки с педальной регулировкой – 1 шт. (при необходимости)
12. Регулировка ручная для точной фокусировки – 1 шт. (при необходимости)
13. Монитор – 1 шт. (при необходимости)
14. Кабель питания монитора – 1 шт. (при необходимости)
15. Кабель RCA-RCA – 1 шт. (при необходимости)

Принадлежности:
16. Наглазник окуляра, в вариантах исполнения:
16.1. Наглазник окуляра низкий – 2 шт.
16.2. Наглазник окуляра высокий – 2 шт.
17. ПЗС-камера – не более 1 шт.
18. Кабель для подключения ПЗС-камеры – не более 1 шт.
19. Адаптер для фотоаппарата цифрового зеркального (DSRL) – не более 1 шт.
20. Светоделитель с креплением типа C'Mount – не более 1 шт.
21. Светоделитель с портом для подключения фотоаппарата цифрового зеркального – не более 1 шт.
22. Кольцо бинокуляра вращающееся – не более 1 шт.
23. Диафрагма двойная ирисовая – не более 1 шт.
24. Чехол пылезащитный – не более 1 шт.
25. Ключ шестигранный – не более 3 шт.
26. Отвертка – не более 1 шт.

V. «Микроскоп хирургический VISION 5P», в составе

1. Микроскоп хирургический – 1 шт.

Информация получена с официального сайта Федеральной службы по надзору в сфере здравоохранения www.roszdravnadzor.ru

Регистрация МИ в Росздравнадзоре
www.nevacert.ru | info@nevacert.ru

2. Кабель питания – 1 шт.
3. Переходник сетевой для штепселя розетки – 1 шт.
4. Руководство по эксплуатации – 1 шт.
5. Крепление микроскопа настольное – 1 шт.
6. Бинокуляр микроскопа, в вариантах исполнения:
    6.1. Бинокуляр микроскопа наклонный – 1 шт.
    6.2. Бинокуляр микроскопа прямые – 1 шт.
    6.3. Бинокуляр микроскопа поворотный наклоняемый – 1 шт.
7. Объектив, в вариантах исполнения:
    7.1. Объектив, фокусное расстояние 200 мм – 1 шт.
    7.2. Объектив, фокусное расстояние 250 мм – 1 шт.
    7.3. Объектив, фокусное расстояние 300 мм – 1 шт.
    7.4. Объектив, фокусное расстояние 400 мм – 1 шт.
    7.5. Объектив, с изменяемым фокусным расстоянием 200 +/-15 мм – 1 шт.
    7.6. Объектив, с изменяемым фокусным расстоянием 250 +/-15 мм – 1 шт.
    7.7. Объектив, с изменяемым фокусным расстоянием 300 +/-15 мм – 1 шт.
8. Источник света: галогенная лампа – 2 шт.
9. Кабель волоконно-оптический для галогенной лампы – 1 шт.
10. Окуляр, в вариантах исполнения:
    10.1. Окуляр, с увеличением 10x – 2 шт.
    10.2. Окуляр, с увеличением 12.5x – 2 шт.
11. Регулировка ручная для точной фокусировки – 1 шт.

Принадлежности:
12. Наглазник окуляра, в вариантах исполнения:
    12.1. Наглазник окуляра низкий – 2 шт.
    12.2. Наглазник окуляра высокий – 2 шт.
13. Чехол пылезащитный – не более 1 шт.
14. Ключ шестигранный – не более 3 шт.
15. Отвертка – не более 1 шт.

VI. «Микроскоп хирургический VISION 5P+», в составе

1. Микроскоп хирургический – 1 шт.
2. Кабель питания – 1 шт.
3. Переходник сетевой для штепселя розетки – 1 шт.
4. Руководство по эксплуатации – 1 шт.
5. Крепление микроскопа настольное – 1 шт.:
6. Бинокуляр микроскопа, в вариантах исполнения:

1. Бинокуляр микроскопа наклонный – 1 шт.
    6.2. Бинокуляр микроскопа прямые – 1 шт.
    6.3. Бинокуляр микроскопа поворотный наклоняемый – 1 шт.

Информация получена с официального сайта Федеральной службы по надзору в сфере здравоохранения www.roszdravnadzor.ru

Регистрация МИ в Росздравнадзоре
www.nevacert.ru | info@nevacert.ru

7. Объектив, в вариантах исполнения:

7.1. Объектив, фокусное расстояние 200 мм – 1 шт.

7.2. Объектив, фокусное расстояние 250 мм – 1 шт.

7.3. Объектив, фокусное расстояние 300 мм – 1 шт.

7.4. Объектив, фокусное расстояние 400 мм – 1 шт.

7.5. Объектив, с изменяемым фокусным расстоянием 200 +/-15 мм – 1 шт.

7.6. Объектив, с изменяемым фокусным расстоянием 250 +/-15 мм – 1 шт.

7.7. Объектив, с изменяемым фокусным расстоянием 300 +/-15 мм – 1 шт.

8. Источник света: галогенная лампа – 2 шт.

9. Кабель волоконно-оптический для галогенной лампы – 1 шт.

10. Окуляр, в вариантах исполнения:

10.1. Окуляр, с увеличением 10x – 2 шт.

10.2. Окуляр, с увеличением 12.5x – 2 шт.

11. Зажим с приводом для точной фокусировки с педальной регулировкой – 1 шт. (при необходимости)

12. Регулировка ручная для точной фокусировки – 1 шт. (при необходимости)

13. Монитор – 1 шт. (при необходимости)

14. Кабель питания монитора – 1 шт. (при необходимости)

15. Кабель RCA-RCA – 1 шт. (при необходимости)

Принадлежности:

16. Наглазник окуляра, в вариантах исполнения:

16.1. Наглазник окуляра низкий – 2 шт.

16.2. Наглазник окуляра высокий – 2 шт.

17. ПЗС-камера – не более 1 шт.

18. Кабель для подключения ПЗС-камеры – не более 1 шт.

19. Адаптер для фотоаппарата цифрового зеркального (DSRL) – не более 1 шт.

20. Светоделитель с креплением типа C'Mount – не более 1 шт.

21. Светоделитель с портом для подключения фотоаппарата цифрового зеркального – не более 1 шт.

22. Кольцо бинокуляра вращающееся – не более 1 шт.

23. Диафрагма двойная ирисовая – не более 1 шт.

24. Чехол пылезащитный – не более 1 шт.

25. Ключ шестигранный – не более 3 шт.

26. Отвертка – не более 1 шт.

VII. «Микроскоп хирургический VISION 5LP», в составе

1. Микроскоп хирургический – 1 шт.

2. Кабель питания – 1 шт.

3. Переходник сетевой для штепселя розетки – 1 шт.

4. Руководство по эксплуатации – 1 шт.

Информация получена с официального сайта Федеральной службы по надзору в сфере здравоохранения www.roszdravnadzor.ru

Регистрация МИ в Росздравнадзоре
www.nevacert.ru | info@nevacert.ru

5. Крепление микроскопа настольное – 1 шт.
6. Бинокуляр микроскопа, в вариантах исполнения:
    6.1. Бинокуляр микроскопа наклонный – 1 шт.
    6.2. Бинокуляр микроскопа прямые – 1 шт.
    6.3. Бинокуляр микроскопа поворотный наклоняемый – 1 шт.
7. Объектив, в вариантах исполнения:
    7.1. Объектив, фокусное расстояние 200 мм – 1 шт.
    7.2. Объектив, фокусное расстояние 250 мм – 1 шт.
    7.3. Объектив, фокусное расстояние 300 мм – 1 шт.
    7.4. Объектив, фокусное расстояние 400 мм – 1 шт.
    7.5. Объектив, с изменяемым фокусным расстоянием 200 +/-15 мм – 1 шт.
    7.6. Объектив, с изменяемым фокусным расстоянием 250 +/-15 мм – 1 шт.
    7.7. Объектив, с изменяемым фокусным расстоянием 300 +/-15 мм – 1 шт.
8. Источник света: светодиодная лампа – 1 шт.
9. Кабель питания для светодиодной лампы – 1 шт.
10. Окуляр, в вариантах исполнения:
    10.1. Окуляр, с увеличением 10х – 2 шт.
    10.2. Окуляр, с увеличением 12.5х – 2 шт.
11. Зажим с приводом для точной фокусировки с педальной регулировкой – 1 шт.

Принадлежности:
12. Наглазник окуляра, в вариантах исполнения:
    12.1. Наглазник окуляра низкий – 2 шт.
    12.2. Наглазник окуляра высокий – 2 шт.
13. Чехол пылезащитный – не более 1 шт.
14. Ключ шестигранный – не более 3 шт.
15. Отвертка – не более 1 шт.

VIII. «Микроскоп хирургический VISION 5LP+», в составе

1. Микроскоп хирургический – 1 шт.
2. Кабель питания – 1 шт.
3. Переходник сетевой для штепселя розетки – 1 шт.
4. Руководство по эксплуатации – 1 шт.
5. Крепление микроскопа настольное – 1 шт.
6. Бинокуляр микроскопа, в вариантах исполнения:
    6.1. Бинокуляр микроскопа наклонный – 1 шт.
    6.2. Бинокуляр микроскопа прямые – 1 шт.
    6.3. Бинокуляр микроскопа поворотный наклоняемый – 1 шт.
7. Объектив, в вариантах исполнения:
    7.1. Объектив, фокусное расстояние 200 мм – 1 шт.
    7.2. Объектив, фокусное расстояние 250 мм – 1 шт.

Информация получена с официального сайта федеральной службы по надзору в сфере здравоохранения www.roszdravnadzor.ru

Регистрация МИ в Росздравнадзоре
www.nevacert.ru | info@nevacert.ru

7.3. Объектив, фокусное расстояние 300 мм – 1 шт.
7.4. Объектив, фокусное расстояние 400 мм – 1 шт.
7.5. Объектив, с изменяемым фокусным расстоянием 200 +/-15 мм – 1 шт.
7.6. Объектив, с изменяемым фокусным расстоянием 250 +/-15 мм – 1 шт.
7.7. Объектив, с изменяемым фокусным расстоянием 300 +/-15 мм – 1 шт.

8. Источник света: светодиодная лампа – 1 шт.
9. Кабель питания для светодиодной лампы – 1 шт.
10. Окуляр, в вариантах исполнения:
    10.1. Окуляр, с увеличением 10х – 2 шт.
    10.2. Окуляр, с увеличением 12.5х – 2 шт.
11. Зажим с приводом для точной фокусировки с педальной регулировкой – 1 шт. (при необходимости)
12. Регулировка ручная для точной фокусировки – 1 шт. (при необходимости)
13. Монитор – 1 шт. (при необходимости)
14. Кабель питания монитора – 1 шт. (при необходимости)
15. Кабель RCA-RCA – 1 шт. (при необходимости)

Принадлежности:

16. Наглазник окуляра, в вариантах исполнения:
    16.1. Наглазник окуляра низкий – 2 шт.
    16.2. Наглазник окуляра высокий – 2 шт.
17. ПЗС-камера – не более 1 шт.
. Кабель для подключения ПЗС-камеры – не более 1 шт.
19. Адаптер для фотоаппарата цифрового зеркального (DSRL) – не более 1 шт.
20. Светоделитель с креплением типа C'Mount – не более 1 шт.
21. Светоделитель с портом для подключения фотоаппарата цифрового зеркального – не более 1 шт.
22. Кольцо бинокуляра вращающееся – не более 1 шт.
23. Диафрагма двойная ирисовая – не более 1 шт.
24. Чехол пылезащитный – не более 1 шт.
25. Ключ шестигранный – не более 3 шт.
26. Отвертка – не более 1 шт.

IX. «Микроскоп хирургический VISION 5W», в составе

1. Микроскоп хирургический – 1 шт.
2. Кабель питания – 1 шт.
3. Переходник сетевой для штепселя розетки – 1 шт.
4. Руководство по эксплуатации – 1 шт.
5. Крепление микроскопа настенное – 1 шт.
6. Бинокуляр микроскопа, в вариантах исполнения:
    6.1. Бинокуляр микроскопа наклонный – 1 шт.

Информация получена с официального сайта Федеральной службы по надзору в сфере здравоохранения www.roszdravnadzor.ru

Регистрация МИ в Росздравнадзоре
www.nevacert.ru | info@nevacert.ru

6.2. Бинокуляр микроскопа прямые – 1 шт.
6.3. Бинокуляр микроскопа поворотный наклоняемый – 1 шт.
7. Объектив, в вариантах исполнения:
7.1. Объектив, фокусное расстояние 200 мм – 1 шт.

.2. Объектив, фокусное расстояние 250 мм – 1 шт.
7.3. Объектив, фокусное расстояние 300 мм – 1 шт.
7.4. Объектив, фокусное расстояние 400 мм – 1 шт.
7.5. Объектив, с изменяемым фокусным расстоянием 200 +/-15 мм – 1 шт.
7.6. Объектив, с изменяемым фокусным расстоянием 250 +/-15 мм – 1 шт.
7.7. Объектив, с изменяемым фокусным расстоянием 300 +/-15 мм – 1 шт.
8. Источник света: галогенная лампа – 2 шт.
9. Кабель волоконно-оптический для галогенной лампы – 1 шт.
10. Окуляр, в вариантах исполнения:

Окуляр, с увеличением 10x – 2 шт.
10.2. Окуляр, с увеличением 12.5x – 2 шт.
11. Регулировка ручная для точной фокусировки – 1 шт.

Принадлежности:
12. Наглазник окуляра, в вариантах исполнения:
12.1. Наглазник окуляра низкий – 2 шт.
12.2. Наглазник окуляра высокий – 2 шт.
13. Чехол пылезащитный – не более 1 шт.
14. Ключ шестигранный – не более 3 шт.
15. Отвертка – не более 1 шт.

X. «Микроскоп хирургический VISION 5W+», в составе

1. Микроскоп хирургический – 1 шт.
2. Кабель питания – 1 шт.
3. Переходник сетевой для штепселя розетки – 1 шт.
4. Руководство по эксплуатации – 1 шт.
5. Крепление микроскопа настенное – 1 шт.
6. Бинокуляр микроскопа, в вариантах исполнения:
6.1. Бинокуляр микроскопа наклонный – 1 шт.
6.2. Бинокуляр микроскопа прямые – 1 шт.
6.3. Бинокуляр микроскопа поворотный наклоняемый – 1 шт.
7. Объектив, в вариантах исполнения:
7.1. Объектив, фокусное расстояние 200 мм – 1 шт.
7.2. Объектив, фокусное расстояние 250 мм – 1 шт.
7.3. Объектив, фокусное расстояние 300 мм – 1 шт.
7.4. Объектив, фокусное расстояние 400 мм – 1 шт.
7.5. Объектив, с изменяемым фокусным расстоянием 200 +/-15 мм – 1 шт.

Информация получена с официального сайта федеральной службы по надзору в сфере здравоохранения www.roszdravnadzor.ru

Регистрация МИ в Росздравнадзоре
www.nevacert.ru | info@nevacert.ru

7.6. Объектив, с изменяемым фокусным расстоянием 250 +/-15 мм – 1 шт.
7.7. Объектив, с изменяемым фокусным расстоянием 300 +/-15 мм – 1 шт.
8. Источник света: галогенная лампа – 2 шт.
9. Кабель волоконно-оптический для галогенной лампы – 1 шт.
10. Окуляр, в вариантах исполнения:
10.1. Окуляр, с увеличением 10х – 2 шт.
10.2. Окуляр, с увеличением 12.5х – 2 шт.
11. Зажим с приводом для точной фокусировки с педальной регулировкой – 1 шт. (при необходимости)
12. Регулировка ручная для точной фокусировки – 1 шт. (при необходимости)
13. Монитор – 1 шт. (при необходимости)
14. Кабель питания монитора – 1 шт. (при необходимости)
15. Кабель RCA-RCA – 1 шт. (при необходимости)

Принадлежности:
16. Наглазник окуляра, в вариантах исполнения:
16.1. Наглазник окуляра низкий – 2 шт.
16.2. Наглазник окуляра высокий – 2 шт.
17. ПЗС-камера – не более 1 шт.
18. Кабель для подключения ПЗС-камеры – не более 1 шт.
19. Адаптер для фотоаппарата цифрового зеркального (DSRL) – не более 1 шт.
20. Светоделитель с креплением типа C'Mount – не более 1 шт.
21. Светоделитель с портом для подключения фотоаппарата цифрового зеркального – не более 1 шт.
22. Кольцо бинокуляра вращающееся – не более 1 шт.
23. Диафрагма двойная ирисовая – не более 1 шт.
24. Чехол пылезащитный – не более 1 шт.
25. Ключ шестигранный – не более 3 шт.
26. Отвертка – не более 1 шт.

XI. «Микроскоп хирургический VISION 5LW», в составе

1. Микроскоп хирургический – 1 шт.
2. Кабель питания – 1 шт.
3. Переходник сетевой для штепселя розетки – 1 шт.
4. Руководство по эксплуатации – 1 шт.
5. Крепление микроскопа настенное – 1 шт.
6. Бинокуляр микроскопа, в вариантах исполнения:
6.1. Бинокуляр микроскопа наклонный – 1 шт.
6.2. Бинокуляр микроскопа прямые – 1 шт.
6.3. Бинокуляр микроскопа поворотный наклоняемый – 1 шт.
7. Объектив, в вариантах исполнения:

Информация получена с официального сайта Федеральной службы по надзору в сфере здравоохранения www.roszdravnadzor.ru

Регистрация МИ в Росздравнадзоре
www.nevacert.ru | info@nevacert.ru

7.1. Объектив, фокусное расстояние 200 мм – 1 шт.
7.2. Объектив, фокусное расстояние 250 мм – 1 шт.
7.3. Объектив, фокусное расстояние 300 мм – 1 шт.
7.4. Объектив, фокусное расстояние 400 мм – 1 шт.
7.5. Объектив, с изменяемым фокусным расстоянием 200 +/-15 мм – 1 шт.
7.6. Объектив, с изменяемым фокусным расстоянием 250 +/-15 мм – 1 шт.
7.7. Объектив, с изменяемым фокусным расстоянием 300 +/-15 мм – 1 шт.

8. Источник света: светодиодная лампа – 1 шт.
9. Кабель питания для светодиодной лампы – 1 шт.
10. Окуляр, в вариантах исполнения:
    10.1. Окуляр, с увеличением 10x – 2 шт.
    10.2. Окуляр, с увеличением 12.5x – 2 шт.
11. Регулировка ручная для точной фокусировки – 1 шт.

Принадлежности:
12. Наглазник окуляра, в вариантах исполнения:
    12.1. Наглазник окуляра низкий – 2 шт.
    12.2. Наглазник окуляра высокий – 2 шт.
13. Чехол пылезащитный – не более 1 шт.
14. Ключ шестигранный – не более 3 шт.
15. Отвертка – не более 1 шт.

XII. «Микроскоп хирургический VISION 5LW+», в составе

1. Микроскоп хирургический – 1 шт.
2. Кабель питания – 1 шт.
3. Переходник сетевой для штепселя розетки – 1 шт.
4. Руководство по эксплуатации – 1 шт.
5. Крепление микроскопа настенное – 1 шт.
6. Бинокуляр микроскопа, в вариантах исполнения:
    6.1. Бинокуляр микроскопа наклонный – 1 шт.
    6.2. Бинокуляр микроскопа прямые – 1 шт.
    6.3. Бинокуляр микроскопа поворотный наклоняемый – 1 шт.
7. Объектив, в вариантах исполнения:
    7.1. Объектив, фокусное расстояние 200 мм – 1 шт.
    7.2. Объектив, фокусное расстояние 250 мм – 1 шт.
    7.3. Объектив, фокусное расстояние 300 мм – 1 шт.
    7.4. Объектив, фокусное расстояние 400 мм – 1 шт.
    7.5. Объектив, с изменяемым фокусным расстоянием 200 +/-15 мм – 1 шт.
    7.6. Объектив, с изменяемым фокусным расстоянием 250 +/-15 мм – 1 шт.
    7.7. Объектив, с изменяемым фокусным расстоянием 300 +/-15 мм – 1 шт.
8. Источник света: светодиодная лампа – 1 шт.

Информация получена с официального сайта федеральной службы по надзору в сфере здравоохранения www.roszdravnadzor.ru

Регистрация МИ в Росздравнадзоре
www.nevacert.ru | info@nevacert.ru

9. Кабель питания для светодиодной лампы – 1 шт.
10. Окуляр, в вариантах исполнения:
    10.1. Окуляр, с увеличением 10х – 2 шт.
    10.2. Окуляр, с увеличением 12.5х – 2 шт.
11. Зажим с приводом для точной фокусировки с педальной регулировкой – 1 шт. (при необходимости)
12. Регулировка ручная для точной фокусировки – 1 шт. (при необходимости)
13. Монитор – 1 шт. (при необходимости)
14. Кабель питания монитора – 1 шт. (при необходимости)
15. Кабель RCA-RCA – 1 шт. (при необходимости)

Принадлежности:
16. Наглазник окуляра, в вариантах исполнения:
    16.1. Наглазник окуляра низкий – 2 шт.
    16.2. Наглазник окуляра высокий – 2 шт.
17. ПЗС-камера – не более 1 шт.
18. Кабель для подключения ПЗС-камеры – не более 1 шт.
19. Адаптер для фотоаппарата цифрового зеркального (DSRL) – не более 1 шт.
20. Светоделитель с креплением типа C'Mount – не более 1 шт.
21. Светоделитель с портом для подключения фотоаппарата цифрового зеркального – не более 1 шт.
22. Кольцо бинокуляра вращающееся – не более 1 шт.
23. Диафрагма двойная ирисовая – не более 1 шт.
24. Чехол пылезащитный – не более 1 шт.
25. Ключ шестигранный – не более 3 шт.
26. Отвертка – не более 1 шт.

XIII. «Микроскоп хирургический VISION 5C», в составе

1. Микроскоп хирургический – 1 шт.
2. Кабель питания – 1 шт.
3. Переходник сетевой для штепселя розетки – 1 шт.
4. Руководство по эксплуатации – 1 шт.
5. Крепление микроскопа потолочное – 1 шт.
6. Бинокуляр микроскопа, в вариантах исполнения:
    6.1. Бинокуляр микроскопа наклонный – 1 шт.
    6.2. Бинокуляр микроскопа прямые – 1 шт.
    6.3. Бинокуляр микроскопа поворотный наклоняемый – 1 шт.
7. Объектив, в вариантах исполнения:
    7.1. Объектив, фокусное расстояние 200 мм – 1 шт.
    7.2. Объектив, фокусное расстояние 250 мм – 1 шт.
    7.3. Объектив, фокусное расстояние 300 мм – 1 шт.

Информация получена с официального сайта Федеральной службы по надзору в сфере здравоохранения www.roszdravnadzor.ru

Регистрация МИ в Росздравнадзоре
www.nevacert.ru | info@nevacert.ru

7.4. Объектив, фокусное расстояние 400 мм – 1 шт.
7.5. Объектив, с изменяемым фокусным расстоянием 200 +/-15 мм – 1 шт.
7.6. Объектив, с изменяемым фокусным расстоянием 250 +/-15 мм – 1 шт.
7.7. Объектив, с изменяемым фокусным расстоянием 300 +/-15 мм – 1 шт.

8. Источник света: галогенная лампа – 2 шт.
9. Кабель волоконно-оптический для галогенной лампы – 1 шт.
10. Окуляр, в вариантах исполнения:
10.1. Окуляр, с увеличением 10x – 2 шт.
10.2. Окуляр, с увеличением 12.5x – 2 шт.
11. Регулировка ручная для точной фокусировки – 1 шт.

Принадлежности:
12. Наглазник окуляра, в вариантах исполнения:
12.1. Наглазник окуляра низкий – 2 шт.
12.2. Наглазник окуляра высокий – 2 шт.
13. Чехол пылезащитный – не более 1 шт.
14. Ключ шестигранный – не более 3 шт.
15. Отвертка – не более 1 шт.

XIV. «Микроскоп хирургический VISION 5C+», в составе

1. Микроскоп хирургический – 1 шт.
2. Кабель питания – 1 шт.
3. Переходник сетевой для штепселя розетки – 1 шт.
4. Руководство по эксплуатации – 1 шт.
5. Крепление микроскопа потолочное – 1 шт.
6. Бинокуляр микроскопа, в вариантах исполнения:
6.1. Бинокуляр микроскопа наклонный – 1 шт.
6.2. Бинокуляр микроскопа прямые – 1 шт.
6.3. Бинокуляр микроскопа поворотный наклоняемый – 1 шт.
7. Объектив, в вариантах исполнения:
7.1. Объектив, фокусное расстояние 200 мм – 1 шт.
7.2. Объектив, фокусное расстояние 250 мм – 1 шт.
7.3. Объектив, фокусное расстояние 300 мм – 1 шт.
7.4. Объектив, фокусное расстояние 400 мм – 1 шт.
7.5. Объектив, с изменяемым фокусным расстоянием 200 +/-15 мм – 1 шт.
7.6. Объектив, с изменяемым фокусным расстоянием 250 +/-15 мм – 1 шт.
7.7. Объектив, с изменяемым фокусным расстоянием 300 +/-15 мм – 1 шт.
8. Источник света: галогенная лампа – 2 шт.
9
10. Окуляр, в вариантах исполнения:
10.1. Окуляр, с увеличением 10x – 2 шт.
К
а
б
е

Информация получена с официального сайта Федеральной службы по надзору в сфере здравоохранения www.roszdravnadzor.ru

Регистрация МИ в Росздравнадзоре
www.nevacert.ru | info@nevacert.ru

10.2. Окуляр, с увеличением 12.5х – 2 шт.

11. Зажим с приводом для точной фокусировки с педальной регулировкой – 1 шт. (при необходимости)

12. Регулировка ручная для точной фокусировки – 1 шт. (при необходимости)

13. Монитор – 1 шт. (при необходимости)

14. Кабель питания монитора – 1 шт. (при необходимости)

15. Кабель RCA-RCA – 1 шт. (при необходимости)

Принадлежности:

16. Наглазник окуляра, в вариантах исполнения:

16.1. Наглазник окуляра низкий – 2 шт.

16.2. Наглазник окуляра высокий – 2 шт.

17. ПЗС-камера – не более 1 шт.

18. Кабель для подключения ПЗС-камеры – не более 1 шт.

19. Адаптер для фотоаппарата цифрового зеркального (DSRL) – не более 1 шт.

20. Светоделитель с креплением типа C'Mount – не более 1 шт.

21. Светоделитель с портом для подключения фотоаппарата цифрового зеркального – не более 1 шт.

22. Кольцо бинокуляра вращающееся – не более 1 шт.

23. Диафрагма двойная ирисовая – не более 1 шт.

24. Чехол пылезащитный – не более 1 шт.

25. Ключ шестигранный – не более 3 шт.

26. Отвертка – не более 1 шт.

XV. «Микроскоп хирургический VISION 5LC», в составе

1. Микроскоп хирургический – 1 шт.

2. Кабель питания – 1 шт.

3. Переходник сетевой для штепселя розетки – 1 шт.

4. Руководство по эксплуатации – 1 шт.

5. Крепление микроскопа потолочное – 1 шт.

6. Бинокуляр микроскопа, в вариантах исполнения:

6.1. Бинокуляр микроскопа наклонный – 1 шт.

6.2. Бинокуляр микроскопа прямые – 1 шт.

6.3. Бинокуляр микроскопа поворотный наклоняемый – 1 шт.

7. Объектив, в вариантах исполнения:

7.1. Объектив, фокусное расстояние 200 мм – 1 шт.

7.2. Объектив, фокусное расстояние 250 мм – 1 шт.

7.3. Объектив, фокусное расстояние 300 мм – 1 шт.

7.4. Объектив, фокусное расстояние 400 мм – 1 шт.

7.5. Объектив, с изменяемым фокусным расстоянием 200 +/-15 мм – 1 шт.

7.6. Объектив, с изменяемым фокусным расстоянием 250 +/-15 мм – 1 шт.

Информация получена с официального сайта Федеральной службы по надзору в сфере здравоохранения www.roszdravnadzor.ru

Регистрация МИ в Росздравнадзоре
www.nevacert.ru | info@nevacert.ru

7.7. Объектив, с изменяемым фокусным расстоянием 300 +/-15 мм – 1 шт.
8. Источник света: светодиодная лампа – 1 шт.
10. Кабель питания для светодиодной лампы – 1 шт.
11. Окуляр, в вариантах исполнения:
11.1. Окуляр, с увеличением 10х – 2 шт.
11.2. Окуляр, с увеличением 12.5х – 2 шт.
12. Регулировка ручная для точной фокусировки – 1 шт.

Принадлежности:
12. Наглазник окуляра, в вариантах исполнения:
12.1. Наглазник окуляра низкий – 2 шт.
12.2. Наглазник окуляра высокий – 2 шт.
13. Чехол пылезащитный – не более 1 шт.
14. Ключ шестигранный – не более 3 шт.
15. Отвертка – не более 1 шт.

XVI. «Микроскоп хирургический VISION 5LC+», в составе

1. Микроскоп хирургический – 1 шт.
2. Кабель питания – 1 шт.
3. Переходник сетевой для штепселя розетки – 1 шт.
4. Руководство по эксплуатации – 1 шт.
5. Крепление микроскопа потолочное – 1 шт.
6. Бинокуляр микроскопа, в вариантах исполнения:
6.1. Бинокуляр микроскопа наклонный – 1 шт.
6.2. Бинокуляр микроскопа прямые – 1 шт.
6.3. Бинокуляр микроскопа поворотный наклоняемый – 1 шт.
7. Объектив, в вариантах исполнения:
7.1. Объектив, фокусное расстояние 200 мм – 1 шт.
7.2. Объектив, фокусное расстояние 250 мм – 1 шт.
7.3. Объектив, фокусное расстояние 300 мм – 1 шт.
7.4. Объектив, фокусное расстояние 400 мм – 1 шт.
7.5. Объектив, с изменяемым фокусным расстоянием 200 +/-15 мм – 1 шт.
7.6. Объектив, с изменяемым фокусным расстоянием 250 +/-15 мм – 1 шт.
7.7. Объектив, с изменяемым фокусным расстоянием 300 +/-15 мм – 1 шт.
8. Источник света: светодиодная лампа – 1 шт.
9. Кабель питания для светодиодной лампы – 1 шт.
10. Окуляр, в вариантах исполнения:
10.1. Окуляр, с увеличением 10х – 2 шт.
10.2. Окуляр, с увеличением 12.5х – 2 шт.
11. Зажим с приводом для точной фокусировки с педальной регулировкой – 1 шт. (при необходимости)

Информация получена с официального сайта федеральной службы по надзору в сфере здравоохранения www.roszdravnadzor.ru

Регистрация МИ в Росздравнадзоре
www.nevacert.ru | info@nevacert.ru

12. Регулировка ручная для точной фокусировки – 1 шт. (при необходимости)
13. Монитор – 1 шт. (при необходимости)
14. Кабель питания монитора – 1 шт. (при необходимости)
15. Кабель RCA-RCA – 1 шт. (при необходимости)

Принадлежности:
16. Наглазник окуляра, в вариантах исполнения:
    16.1. Наглазник окуляра низкий – 2 шт.
    16.2. Наглазник окуляра высокий – 2 шт.
17. ПЗС-камера – не более 1 шт.
18. Кабель для подключения ПЗС-камеры – не более 1 шт.
19. Адаптер для фотоаппарата цифрового зеркального (DSRL) – не более 1 шт.
20. Светоделитель с креплением типа C'Mount – не более 1 шт.
21. Светоделитель с портом для подключения фотоаппарата цифрового зеркального – не более 1 шт.
22. Кольцо бинокуляра вращающееся – не более 1 шт.
23. Диафрагма двойная ирисовая – не более 1 шт.
24. Чехол пылезащитный – не более 1 шт.
25. Ключ шестигранный – не более 3 шт.
Отвертка – не более 1 шт.

XVII. «Микроскоп хирургический VISION 3», в составе

1. Микроскоп хирургический – 1 шт.
2. Кабель питания – 1 шт.
3. Переходник сетевой для штепселя розетки – 1 шт.
4. Руководство по эксплуатации – 1 шт.
5. Крепление микроскопа напольное – 1 шт.
6. Бинокуляр микроскопа, в вариантах исполнения:
    6.1. Бинокуляр микроскопа наклонный – 1 шт.
    6.2. Бинокуляр микроскопа прямые – 1 шт.
    6.3. Бинокуляр микроскопа поворотный наклоняемый – 1 шт.
7. Объектив, в вариантах исполнения:
    7.1. Объектив, фокусное расстояние 200 мм – 1 шт.
    7.2. Объектив, фокусное расстояние 250 мм – 1 шт.
    7.3. Объектив, фокусное расстояние 300 мм – 1 шт.
    7.4. Объектив, фокусное расстояние 400 мм – 1 шт.
    7.5. Объектив, с изменяемым фокусным расстоянием 200 +/-15 мм – 1 шт.
    7.6. Объектив, с изменяемым фокусным расстоянием 250 +/-15 мм – 1 шт.
    7.7. Объектив, с изменяемым фокусным расстоянием 300 +/-15 мм – 1 шт.
8. Источник света: галогенная лампа – 2 шт.
9. Кабель волоконно-оптический для галогенной лампы – 1 шт.

Информация получена с официального сайта Федеральной службы по надзору в сфере здравоохранения www.roszdravnadzor.ru

Регистрация МИ в Росздравнадзоре
www.nevacert.ru | info@nevacert.ru

10. Окуляр, в вариантах исполнения:
    10.1. Окуляр, с увеличением 10х – 2 шт.
    10.2. Окуляр, с увеличением 12.5х – 2 шт.
11. Регулировка ручная для точной фокусировки – 1 шт.

Принадлежности:
12. Наглазник окуляра, в вариантах исполнения:
    12.1. Наглазник окуляра низкий – 2 шт.
    12.2. Наглазник окуляра высокий – 2 шт.
13. Чехол пылезащитный – не более 1 шт.
14. Ключ шестигранный – не более 3 шт.
15. Отвертка – не более 1 шт.

XVIII. «Микроскоп хирургический VISION 3+», в составе

1. Микроскоп хирургический – 1 шт.
2. Кабель питания – 1 шт.
3. Переходник сетевой для штепселя розетки – 1 шт.
4. Руководство по эксплуатации – 1 шт.
5. Крепление микроскопа напольное – 1 шт.
6. Бинокуляр микроскопа, в вариантах исполнения:
    6.1. Бинокуляр микроскопа наклонный – 1 шт.
    6.2. Бинокуляр микроскопа прямые – 1 шт.
    6.3. Бинокуляр микроскопа поворотный наклоняемый – 1 шт.
7. Объектив, в вариантах исполнения:
    7.1. Объектив, фокусное расстояние 200 мм – 1 шт.
    7.2. Объектив, фокусное расстояние 250 мм – 1 шт.
    7.3. Объектив, фокусное расстояние 300 мм – 1 шт.
    7.4. Объектив, фокусное расстояние 400 мм – 1 шт.
    7.5. Объектив, с изменяемым фокусным расстоянием 200 +/-15 мм – 1 шт.
    7.6. Объектив, с изменяемым фокусным расстоянием 250 +/-15 мм – 1 шт.
    7.7. Объектив, с изменяемым фокусным расстоянием 300 +/-15 мм – 1 шт.
8. Источник света: галогенная лампа – 2 шт.
9. Кабель волоконно-оптический для галогенной лампы – 1 шт.
10. Окуляр, в вариантах исполнения:
    10.1. Окуляр, с увеличением 10х – 2 шт.
    10.2. Окуляр, с увеличением 12.5х – 2 шт.
11. Зажим с приводом для точной фокусировки с педальной регулировкой – 1 шт. (при необходимости)
12. Регулировка ручная для точной фокусировки – 1 шт. (при необходимости)
13. Монитор – 1 шт. (при необходимости)
14. Кабель питания монитора – 1 шт. (при необходимости)

Информация получена с официального сайта Федеральной службы по надзору в сфере здравоохранения www.roszdravnadzor.ru

Регистрация МИ в Росздравнадзоре
www.nevacert.ru | info@nevacert.ru

15. Кабель RCA-RCA – 1 шт. (при необходимости)

Принадлежности:

16. Наглазник окуляра, в вариантах исполнения:
    16.1. Наглазник окуляра низкий – 2 шт.
    16.2. Наглазник окуляра высокий – 2 шт.
17. ПЗС-камера – не более 1 шт.
. Кабель для подключения ПЗС-камеры – не более 1 шт.
19. Адаптер для фотоаппарата цифрового зеркального (DSRL) – не более 1 шт.
20. Светоделитель с креплением типа C'Mount – не более 1 шт.
21. Светоделитель с портом для подключения фотоаппарата цифрового зеркального – не более 1 шт.
22. Кольцо бинокуляра вращающееся – не более 1 шт.
23. Диафрагма двойная ирисовая – не более 1 шт.
24. Чехол пылезащитный – не более 1 шт.
25. Ключ шестигранный – не более 3 шт.
26. Отвертка – не более 1 шт.

XIX. «Микроскоп хирургический VISION 3L», в составе

1. Микроскоп хирургический – 1 шт.
2. Кабель питания – 1 шт.
3. Переходник сетевой для штепселя розетки – 1 шт.
4. Руководство по эксплуатации – 1 шт.
5. Крепление микроскопа напольное – 1 шт.
6. Бинокуляр микроскопа, в вариантах исполнения:
    6.1. Бинокуляр микроскопа наклонный – 1 шт.
    6.2. Бинокуляр микроскопа прямые – 1 шт.
    6.3. Бинокуляр микроскопа поворотный наклоняемый – 1 шт.
7. Объектив, в вариантах исполнения:
    7.1. Объектив, фокусное расстояние 200 мм – 1 шт.
    7.2. Объектив, фокусное расстояние 250 мм – 1 шт.
    7.3. Объектив, фокусное расстояние 300 мм – 1 шт.
    7.4. Объектив, фокусное расстояние 400 мм – 1 шт.
    7.5. Объектив, с изменяемым фокусным расстоянием 200 +/-15 мм – 1 шт.
    7.6. Объектив, с изменяемым фокусным расстоянием 250 +/-15 мм – 1 шт.
    7.7. Объектив, с изменяемым фокусным расстоянием 300 +/-15 мм – 1 шт.
8. Источник света: светодиодная лампа – 1 шт.
9. Кабель питания для светодиодной лампы – 1 шт.
10. Окуляр, в вариантах исполнения:
    10.1. Окуляр, с увеличением 10x – 2 шт.
    10.2. Окуляр, с увеличением 12.5x – 2 шт.

Информация получена с официального сайта Федеральной службы по надзору в сфере здравоохранения www.roszdravnadzor.ru

Регистрация МИ в Росздравнадзоре
www.nevacert.ru | info@nevacert.ru

11. Регулировка ручная для точной фокусировки – 1 шт.

Принадлежности:

12. Наглазник окуляра, в вариантах исполнения:
    12.1. Наглазник окуляра низкий – 2 шт.
    12.2. Наглазник окуляра высокий – 2 шт.
13. Чехол пылезащитный – не более 1 шт.
14. Ключ шестигранный – не более 3 шт.
15. Отвертка – не более 1 шт.

XX. «Микроскоп хирургический VISION 3L+», в составе

1. Микроскоп хирургический – 1 шт.
2. Кабель питания – 1 шт.
3. Переходник сетевой для штепселя розетки – 1 шт.
4. Руководство по эксплуатации – 1 шт.
5. Крепление микроскопа напольное – 1 шт.
6. Бинокуляр микроскопа, в вариантах исполнения:
    6.1. Бинокуляр микроскопа наклонный – 1 шт.
    6.2. Бинокуляр микроскопа прямые – 1 шт.

7. Объектив, в вариантах исполнения:
    7.1. Объектив, фокусное расстояние 200 мм – 1 шт.
    7.2. Объектив, фокусное расстояние 250 мм – 1 шт.
    7.3. Объектив, фокусное расстояние 300 мм – 1 шт.
    7.4. Объектив, фокусное расстояние 400 мм – 1 шт.
    7.5. Объектив, с изменяемым фокусным расстоянием 200 +/-15 мм – 1 шт.
    7.6. Объектив, с изменяемым фокусным расстоянием 250 +/-15 мм – 1 шт.
    7.7. Объектив, с изменяемым фокусным расстоянием 300 +/-15 мм – 1 шт.
8. Источник света: светодиодная лампа – 1 шт.
9. Кабель питания для светодиодной лампы – 1 шт.
10. Окуляр, в вариантах исполнения:
    10.1. Окуляр, с увеличением 10x – 2 шт.
    10.2. Окуляр, с увеличением 12.5x – 2 шт.
11. Зажим с приводом для точной фокусировки с педальной регулировкой – 1 шт. (при необходимости)
12. Регулировка ручная для точной фокусировки – 1 шт. (при необходимости)
13. Монитор – 1 шт. (при необходимости)
14. Кабель питания монитора – 1 шт. (при необходимости)
15. Кабель RCA-RCA – 1 шт. (при необходимости)

Принадлежности:

Информация получена с официального сайта федеральной службы по надзору в сфере здравоохранения www.roszdravnadzor.ru

Регистрация МИ в Росздравнадзоре
www.nevacert.ru | info@nevacert.ru

16. Наглазник окуляра, в вариантах исполнения:
    16.1. Наглазник окуляра низкий – 2 шт.
    16.2. Наглазник окуляра высокий – 2 шт.
17. ПЗС-камера – не более 1 шт.
18. Кабель для подключения ПЗС-камеры – не более 1 шт.
19. Адаптер для фотоаппарата цифрового зеркального (DSRL) – не более 1 шт.
20. Светоделитель с креплением типа C'Mount – не более 1 шт.
21. Светоделитель с портом для подключения фотоаппарата цифрового зеркального – не более 1 шт.
22. Кольцо бинокуляра вращающееся – не более 1 шт.
23. Диафрагма двойная ирисовая – не более 1 шт.
24. Чехол пылезащитный – не более 1 шт.
25. Ключ шестигранный – не более 3 шт.
26. Отвертка – не более 1 шт.

XXI. «Микроскоп хирургический VISION 3P», в составе

1. Микроскоп хирургический – 1 шт.
2. Кабель питания – 1 шт.
3. Переходник сетевой для штепселя розетки – 1 шт.
4. Руководство по эксплуатации – 1 шт.
5. Крепление микроскопа настольное – 1 шт.
6. Бинокуляр микроскопа, в вариантах исполнения:
    6.1. Бинокуляр микроскопа наклонный – 1 шт.
    6.2. Бинокуляр микроскопа прямые – 1 шт.
    6.3. Бинокуляр микроскопа поворотный наклоняемый – 1 шт.
7. Объектив, в вариантах исполнения:
    7.1. Объектив, фокусное расстояние 200 мм – 1 шт.
    7.2. Объектив, фокусное расстояние 250 мм – 1 шт.
    7.3. Объектив, фокусное расстояние 300 мм – 1 шт.
    7.4. Объектив, фокусное расстояние 400 мм – 1 шт.
    7.5. Объектив, с изменяемым фокусным расстоянием 200 +/-15 мм – 1 шт.
    7.6. Объектив, с изменяемым фокусным расстоянием 250 +/-15 мм – 1 шт.
    7.7. Объектив, с изменяемым фокусным расстоянием 300 +/-15 мм – 1 шт.
8. Источник света: галогенная лампа – 2 шт.
9. Кабель волоконно-оптический для галогенной лампы – 1 шт.
10. Окуляр, в вариантах исполнения:
    10.1. Окуляр, с увеличением 10x – 2 шт.
    10.2. Окуляр, с увеличением 12.5x – 2 шт.
11. Регулировка ручная для точной фокусировки – 1 шт.

Принадлежности:

Информация получена с официального сайта федеральной службы по надзору в сфере здравоохранения www.roszdravnadzor.ru

Регистрация МИ в Росздравнадзоре
www.nevacert.ru | info@nevacert.ru

12. Наглазник окуляра, в вариантах исполнения:
    12.1. Наглазник окуляра низкий – 2 шт.
    12.2. Наглазник окуляра высокий – 2 шт.
13. Чехол пылезащитный – не более 1 шт.
4. Ключ шестигранный – не более 3 шт.
15. Отвертка – не более 1 шт.

XXII. «Микроскоп хирургический VISION 3P+», в составе

1. Микроскоп хирургический – 1 шт.
2. Кабель питания – 1 шт.
3. Переходник сетевой для штепселя розетки – 1 шт.
4. Руководство по эксплуатации – 1 шт.
5. Крепление микроскопа настольное – 1 шт.:
6. Бинокуляр микроскопа, в вариантах исполнения:
    6.1. Бинокуляр микроскопа наклонный – 1 шт.
    6.2. Бинокуляр микроскопа прямые – 1 шт.
    6.3. Бинокуляр микроскопа поворотный наклоняемый – 1 шт.
7. Объектив, в вариантах исполнения:
    7.1. Объектив, фокусное расстояние 200 мм – 1 шт.
    7.2. Объектив, фокусное расстояние 250 мм – 1 шт.
    7.3. Объектив, фокусное расстояние 300 мм – 1 шт.
    7.4. Объектив, фокусное расстояние 400 мм – 1 шт.
    7.5. Объектив, с изменяемым фокусным расстоянием 200 +/-15 мм – 1 шт.
    7.6. Объектив, с изменяемым фокусным расстоянием 250 +/-15 мм – 1 шт.
    7.7. Объектив, с изменяемым фокусным расстоянием 300 +/-15 мм – 1 шт.
8. Источник света: галогенная лампа – 2 шт.
9. Кабель волоконно-оптический для галогенной лампы – 1 шт.
10. Окуляр, в вариантах исполнения:
    10.1. Окуляр, с увеличением 10x – 2 шт.
    10.2. Окуляр, с увеличением 12.5x – 2 шт.
11. Зажим с приводом для точной фокусировки с педальной регулировкой – 1 шт. (при необходимости)
12. Регулировка ручная для точной фокусировки – 1 шт. (при необходимости)
13. Монитор – 1 шт. (при необходимости)
14. Кабель питания монитора – 1 шт. (при необходимости)
15. Кабель RCA-RCA – 1 шт. (при необходимости)

Принадлежности:
16. Наглазник окуляра, в вариантах исполнения:
    16.1. Наглазник окуляра низкий – 2 шт.
    16.2. Наглазник окуляра высокий – 2 шт.

Информация получена с официального сайта Федеральной службы по надзору в сфере здравоохранения www.roszdravnadzor.ru

Регистрация МИ в Росздравнадзоре
www.nevacert.ru | info@nevacert.ru

17. ПЗС-камера – не более 1 шт.
18. Кабель для подключения ПЗС-камеры – не более 1 шт.
19. Адаптер для фотоаппарата цифрового зеркального (DSRL) – не более 1 шт.
20. Светоделитель с креплением типа C'Mount – не более 1 шт.
21. Светоделитель с портом для подключения фотоаппарата цифрового зеркального – не более 1 шт.
22. Кольцо бинокуляра вращающееся – не более 1 шт.
23. Диафрагма двойная ирисовая – не более 1 шт.
24. Чехол пылезащитный – не более 1 шт.
25. Ключ шестигранный – не более 3 шт.
26. Отвертка – не более 1 шт.

XXIII. «Микроскоп хирургический VISION 3LP», в составе

1. Микроскоп хирургический – 1 шт.
2. Кабель питания – 1 шт.
3. Переходник сетевой для штепселя розетки – 1 шт.
4. Руководство по эксплуатации – 1 шт.
5. Крепление микроскопа настольное – 1 шт.
6. Бинокуляр микроскопа, в вариантах исполнения:
    6.1. Бинокуляр микроскопа наклонный – 1 шт.
    6.2. Бинокуляр микроскопа прямые – 1 шт.
    6.3. Бинокуляр микроскопа поворотный наклоняемый – 1 шт.
7. Объектив, в вариантах исполнения:
    7.1. Объектив, фокусное расстояние 200 мм – 1 шт.
    7.2. Объектив, фокусное расстояние 250 мм – 1 шт.
    7.3. Объектив, фокусное расстояние 300 мм – 1 шт.
    7.4. Объектив, фокусное расстояние 400 мм – 1 шт.
    7.5. Объектив, с изменяемым фокусным расстоянием 200 +/-15 мм – 1 шт.
    7.6. Объектив, с изменяемым фокусным расстоянием 250 +/-15 мм – 1 шт.
    7.7. Объектив, с изменяемым фокусным расстоянием 300 +/-15 мм – 1 шт.
8. Источник света: светодиодная лампа – 1 шт.
9. Кабель питания для светодиодной лампы – 1 шт.
10. Окуляр, в вариантах исполнения:
    10.1. Окуляр, с увеличением 10x – 2 шт.
    10.2. Окуляр, с увеличением 12.5x – 2 шт.
11. Зажим с приводом для точной фокусировки с педальной регулировкой – 1 шт.

Принадлежности:
12. Наглазник окуляра, в вариантах исполнения:
    12.1. Наглазник окуляра низкий – 2 шт.
    12.2. Наглазник окуляра высокий – 2 шт.

Информация получена с официального сайта Федеральной службы по надзору в сфере здравоохранения www.roszdravnadzor.ru

Регистрация МИ в Росздравнадзоре
www.nevacert.ru | info@nevacert.ru

13. Чехол пылезащитный – не более 1 шт.
14. Ключ шестигранный – не более 3 шт.
15. Отвертка – не более 1 шт.

XXIV. «Микроскоп хирургический VISION 3LP+», в составе

1. Микроскоп хирургический – 1 шт.
2. Кабель питания – 1 шт.
3. Переходник сетевой для штепселя розетки – 1 шт.
4. Руководство по эксплуатации – 1 шт.
Крепление микроскопа настольное – 1 шт.
6. Бинокуляр микроскопа, в вариантах исполнения:
    6.1. Бинокуляр микроскопа наклонный – 1 шт.
    6.2. Бинокуляр микроскопа прямые – 1 шт.
    6.3. Бинокуляр микроскопа поворотный наклоняемый – 1 шт.
7. Объектив, в вариантах исполнения:
    7.1. Объектив, фокусное расстояние 200 мм – 1 шт.
    7.2. Объектив, фокусное расстояние 250 мм – 1 шт.
    7.3. Объектив, фокусное расстояние 300 мм – 1 шт.
    7.4. Объектив, фокусное расстояние 400 мм – 1 шт.
    7.5. Объектив, с изменяемым фокусным расстоянием 200 +/-15 мм – 1 шт.
    7.6. Объектив, с изменяемым фокусным расстоянием 250 +/-15 мм – 1 шт.
    7.7. Объектив, с изменяемым фокусным расстоянием 300 +/-15 мм – 1 шт.
8. Источник света: светодиодная лампа – 1 шт.
9. Кабель питания для светодиодной лампы – 1 шт.
10. Окуляр, в вариантах исполнения:
    10.1. Окуляр, с увеличением 10x – 2 шт.
    10.2. Окуляр, с увеличением 12.5x – 2 шт.
11. Зажим с приводом для точной фокусировки с педальной регулировкой – 1 шт. (при необходимости)
12. Регулировка ручная для точной фокусировки – 1 шт. (при необходимости)
13. Монитор – 1 шт. (при необходимости)
14. Кабель питания монитора – 1 шт. (при необходимости)
15. Кабель RCA-RCA – 1 шт. (при необходимости)

Принадлежности:
16. Наглазник окуляра, в вариантах исполнения:
    16.1. Наглазник окуляра низкий – 2 шт.
    16.2. Наглазник окуляра высокий – 2 шт.
17. ПЗС-камера – не более 1 шт.
18. Кабель для подключения ПЗС-камеры – не более 1 шт.
19. Адаптер для фотоаппарата цифрового зеркального (DSRL) – не более 1 шт.

Информация получена с официального сайта Федеральной службы по надзору в сфере здравоохранения www.roszdravnadzor.ru

Регистрация МИ в Росздравнадзоре
www.nevacert.ru | info@nevacert.ru

20. Светоделитель с креплением типа C'Mount – не более 1 шт.
21. Светоделитель с портом для подключения фотоаппарата цифрового зеркального – не более 1 шт.
22. Кольцо бинокуляра вращающееся – не более 1 шт.
23. Диафрагма двойная ирисовая – не более 1 шт.
24. Чехол пылезащитный – не более 1 шт.
25. Ключ шестигранный – не более 3 шт.
26. Отвертка – не более 1 шт.

XXV. «Микроскоп хирургический VISION 3W», в составе

1. Микроскоп хирургический – 1 шт.
2. Кабель питания – 1 шт.
3. Переходник сетевой для штепселя розетки – 1 шт.
4. Руководство по эксплуатации – 1 шт.
5. Крепление микроскопа настенное – 1 шт.
6. Бинокуляр микроскопа, в вариантах исполнения:
    6.1. Бинокуляр микроскопа наклонный – 1 шт.
    6.2. Бинокуляр микроскопа прямые – 1 шт.
    6.3. Бинокуляр микроскопа поворотный наклоняемый – 1 шт.
7. Объектив, в вариантах исполнения:
    7.1. Объектив, фокусное расстояние 200 мм – 1 шт.
    7.2. Объектив, фокусное расстояние 250 мм – 1 шт.
    7.3. Объектив, фокусное расстояние 300 мм – 1 шт.
    7.4. Объектив, фокусное расстояние 400 мм – 1 шт.
    7.5. Объектив, с изменяемым фокусным расстоянием 200 +/-15 мм – 1 шт.
    7.6. Объектив, с изменяемым фокусным расстоянием 250 +/-15 мм – 1 шт.
    7.7. Объектив, с изменяемым фокусным расстоянием 300 +/-15 мм – 1 шт.
8. Источник света: галогенная лампа – 2 шт.
9. Кабель волоконно-оптический для галогенной лампы – 1 шт.
10. Окуляр, в вариантах исполнения:
    10.1. Окуляр, с увеличением 10x – 2 шт.
    10.2. Окуляр, с увеличением 12.5x – 2 шт.
11. Регулировка ручная для точной фокусировки – 1 шт.

Принадлежности:
12. Наглазник окуляра, в вариантах исполнения:
    12.1. Наглазник окуляра низкий – 2 шт.
    12.2. Наглазник окуляра высокий – 2 шт.
13. Чехол пылезащитный – не более 1 шт.
14. Ключ шестигранный – не более 3 шт.
15. Отвертка – не более 1 шт.

Информация получена с официального сайта Федеральной службы по надзору в сфере здравоохранения www.roszdravnadzor.ru

Регистрация МИ в Росздравнадзоре
www.nevacert.ru | info@nevacert.ru

XXVI. «Микроскоп хирургический VISION 3W+», в составе

1. Микроскоп хирургический – 1 шт.
2. Кабель питания – 1 шт.
3. Переходник сетевой для штепселя розетки – 1 шт.
4. Руководство по эксплуатации – 1 шт.
5. Крепление микроскопа настенное – 1 шт.
6. Бинокуляр микроскопа, в вариантах исполнения:
    6.1. Бинокуляр микроскопа наклонный – 1 шт.
    6.2. Бинокуляр микроскопа прямые – 1 шт.
    6.3. Бинокуляр микроскопа поворотный наклоняемый – 1 шт.
7. Объектив, в вариантах исполнения:
    7.1. Объектив, фокусное расстояние 200 мм – 1 шт.
    7.2. Объектив, фокусное расстояние 250 мм – 1 шт.
    7.3. Объектив, фокусное расстояние 300 мм – 1 шт.
    7.4. Объектив, фокусное расстояние 400 мм – 1 шт.
    7.5. Объектив, с изменяемым фокусным расстоянием 200 +/-15 мм – 1 шт.
    7.6. Объектив, с изменяемым фокусным расстоянием 250 +/-15 мм – 1 шт.
    7.7. Объектив, с изменяемым фокусным расстоянием 300 +/-15 мм – 1 шт.
8. Источник света: галогенная лампа – 2 шт.
9. Кабель волоконно-оптический для галогенной лампы – 1 шт.
10. Окуляр, в вариантах исполнения:
    10.1. Окуляр, с увеличением 10x – 2 шт.
    10.2. Окуляр, с увеличением 12.5x – 2 шт.
11. Зажим с приводом для точной фокусировки с педальной регулировкой – 1 шт. (при необходимости)
12. Регулировка ручная для точной фокусировки – 1 шт. (при необходимости)
13. Монитор – 1 шт. (при необходимости)
14. Кабель питания монитора – 1 шт. (при необходимости)
15. Кабель RCA-RCA – 1 шт. (при необходимости)

Принадлежности:
16. Наглазник окуляра, в вариантах исполнения:
    16.1. Наглазник окуляра низкий – 2 шт.

17. ПЗС-камера окулярная – 1 шт.
    17.1. Наглазник окуляра высокий – 2 шт.
18. Кабель для подключения ПЗС-камеры – не более 1 шт.
19. Адаптер для фотоаппарата цифрового зеркального (DSRL) – не более 1 шт.
20. Светоделитель с креплением типа C'Mount – не более 1 шт.
21. Светоделитель с портом для подключения фотоаппарата цифрового зеркального – не более 1 шт.

Информация получена с официального сайта Федеральной службы по надзору в сфере здравоохранения www.roszdravnadzor.ru

Регистрация МИ в Росздравнадзоре
www.nevacert.ru | info@nevacert.ru

22. Кольцо бинокуляра вращающееся – не более 1 шт.
23. Диафрагма двойная ирисовая – не более 1 шт.
24. Чехол пылезащитный – не более 1 шт.
25. Ключ шестигранный – не более 3 шт.
26. Отвертка – не более 1 шт.

XXVII. «Микроскоп хирургический VISION 3LW», в составе

1. Микроскоп хирургический – 1 шт.
2. Кабель питания – 1 шт.
3. Переходник сетевой для штепселя розетки – 1 шт.
4. Руководство по эксплуатации – 1 шт.
5. Крепление микроскопа настенное – 1 шт.
6. Бинокуляр микроскопа, в вариантах исполнения:
    6.1. Бинокуляр микроскопа наклонный – 1 шт.
    6.2. Бинокуляр микроскопа прямые – 1 шт.
    6.3. Бинокуляр микроскопа поворотный наклоняемый – 1 шт.
7. Объектив, в вариантах исполнения:
    7.1. Объектив, фокусное расстояние 200 мм – 1 шт.
    7.2. Объектив, фокусное расстояние 250 мм – 1 шт.
    7.3. Объектив, фокусное расстояние 300 мм – 1 шт.
    7.4. Объектив, фокусное расстояние 400 мм – 1 шт.
    7.5. Объектив, с изменяемым фокусным расстоянием 200 +/-15 мм – 1 шт.
    7.6. Объектив, с изменяемым фокусным расстоянием 250 +/-15 мм – 1 шт.
    7.7. Объектив, с изменяемым фокусным расстоянием 300 +/-15 мм – 1 шт.
8. Источник света: светодиодная лампа – 1 шт.
9. Кабель питания для светодиодной лампы – 1 шт.
10. Окуляр, в вариантах исполнения:
    10.1. Окуляр, с увеличением 10x – 2 шт.
    10.2. Окуляр, с увеличением 12.5x – 2 шт.
11. Регулировка ручная для точной фокусировки – 1 шт.

Принадлежности:
12. Наглазник окуляра, в вариантах исполнения:
    12.1. Наглазник окуляра низкий – 2 шт.
    12.2. Наглазник окуляра высокий – 2 шт.
13. Чехол пылезащитный – не более 1 шт.
14. Ключ шестигранный – не более 3 шт.
15. Отвертка – не более 1 шт.

XXVIII. «Микроскоп хирургический VISION 3LW+», в составе

Информация получена с официального сайта Федеральной службы по надзору в сфере здравоохранения www.roszdravnadzor.ru

Регистрация МИ в Росздравнадзоре
www.nevacert.ru | info@nevacert.ru

1. Микроскоп хирургический – 1 шт.
2. Кабель питания – 1 шт.
3. Переходник сетевой для штепселя розетки – 1 шт.
4. Руководство по эксплуатации – 1 шт.
5. Крепление микроскопа настенное – 1 шт.
6. Бинокуляр микроскопа, в вариантах исполнения:
    6.1. Бинокуляр микроскопа наклонный – 1 шт.
    6.2. Бинокуляр микроскопа прямые – 1 шт.
    6.3. Бинокуляр микроскопа поворотный наклоняемый – 1 шт.
7. Объектив, в вариантах исполнения:
    7.1. Объектив, фокусное расстояние 200 мм – 1 шт.
    7.2. Объектив, фокусное расстояние 250 мм – 1 шт.
    7.3. Объектив, фокусное расстояние 300 мм – 1 шт.
    7.4. Объектив, фокусное расстояние 400 мм – 1 шт.
    7.5. Объектив, с изменяемым фокусным расстоянием 200 +/-15 мм – 1 шт.
    7.6. Объектив, с изменяемым фокусным расстоянием 250 +/-15 мм – 1 шт.
    7.7. Объектив, с изменяемым фокусным расстоянием 300 +/-15 мм – 1 шт.
8. Источник света: светодиодная лампа – 1 шт.
9. Кабель питания для светодиодной лампы – 1 шт.
10. Окуляр, в вариантах исполнения:
    10.1. Окуляр, с увеличением 10х – 2 шт.

11. Зажим с приводом для точной фокусировки с педальной регулировкой – 1 шт. (при необходимости)
12. Регулировка ручная для точной фокусировки – 1 шт. (при необходимости)
13. Монитор – 1 шт. (при необходимости)
14. Кабель питания монитора – 1 шт. (при необходимости)
15. Кабель RCA-RCA – 1 шт. (при необходимости)

Принадлежности:
16. Наглазник окуляра, в вариантах исполнения:
    16.1. Наглазник окуляра низкий – 2 шт.
    16.2. Наглазник окуляра высокий – 2 шт.
17. ПЗС-камера – не более 1 шт.
18. Кабель для подключения ПЗС-камеры – не более 1 шт.
19. Адаптер для фотоаппарата цифрового зеркального (DSRL) – не более 1 шт.
20. Светоделитель с креплением типа C'Mount – не более 1 шт.
21. Светоделитель с портом для подключения фотоаппарата цифрового зеркального – не более 1 шт.
22. Кольцо бинокуляра вращающееся – не более 1 шт.
23. Диафрагма двойная ирисовая – не более 1 шт.
24. Чехол пылезащитный – не более 1 шт.

Информация получена с официального сайта Федеральной службы по надзору в сфере здравоохранения www.roszdravnadzor.ru

Регистрация МИ в Росздравнадзоре
www.nevacert.ru | info@nevacert.ru

25. Ключ шестигранный – не более 3 шт.
26. Отвертка – не более 1 шт.

XXIX. «Микроскоп хирургический VISION 3C», в составе

1. Микроскоп хирургический – 1 шт.
2. Кабель питания – 1 шт.
3. Переходник сетевой для штепселя розетки – 1 шт.
4. Руководство по эксплуатации – 1 шт.
5. Крепление микроскопа потолочное – 1 шт.
6. Бинокуляр микроскопа, в вариантах исполнения:
    6.1. Бинокуляр микроскопа наклонный – 1 шт.
    6.2. Бинокуляр микроскопа прямые – 1 шт.
    6.3. Бинокуляр микроскопа поворотный наклоняемый – 1 шт.
7. Объектив, в вариантах исполнения:
    7.1. Объектив, фокусное расстояние 200 мм – 1 шт.
    7.2. Объектив, фокусное расстояние 250 мм – 1 шт.
    7.3. Объектив, фокусное расстояние 300 мм – 1 шт.
    7.4. Объектив, фокусное расстояние 400 мм – 1 шт.
    7.5. Объектив, с изменяемым фокусным расстоянием 200 +/-15 мм – 1 шт.
    7.6. Объектив, с изменяемым фокусным расстоянием 250 +/-15 мм – 1 шт.
    7.7. Объектив, с изменяемым фокусным расстоянием 300 +/-15 мм – 1 шт.
8. Источник света: галогенная лампа – 2 шт.
9. Кабель волоконно-оптический для галогенной лампы – 1 шт.
10. Окуляр, в вариантах исполнения:
    10.1. Окуляр, с увеличением 10x – 2 шт.
    10.2. Окуляр, с увеличением 12.5x – 2 шт.
11. Регулировка ручная для точной фокусировки – 1 шт.

Принадлежности:
12. Наглазник окуляра, в вариантах исполнения:
    12.1. Наглазник окуляра низкий – 2 шт.
    12.2. Наглазник окуляра высокий – 2 шт.
13. Чехол пылезащитный – не более 1 шт.
14. Ключ шестигранный – не более 3 шт.
15. Отвертка – не более 1 шт.

XXX. «Микроскоп хирургический VISION 3C+», в составе

1. Микроскоп хирургический – 1 шт.
2. Кабель питания – 1 шт.
3. Переходник сетевой для штепселя розетки – 1 шт.

Информация получена с официального сайта Федеральной службы по надзору в сфере здравоохранения www.roszdravnadzor.ru

Регистрация МИ в Росздравнадзоре
www.nevacert.ru | info@nevacert.ru

4. Руководство по эксплуатации – 1 шт.
5. Крепление микроскопа потолочное – 1 шт.
6. Бинокуляр микроскопа, в вариантах исполнения:
    6.1. Бинокуляр микроскопа наклонный – 1 шт.
    6.2. Бинокуляр микроскопа прямые – 1 шт.
    6.3. Бинокуляр микроскопа поворотный наклоняемый – 1 шт.
7. Объектив, в вариантах исполнения:
    7.1. Объектив, фокусное расстояние 200 мм – 1 шт.
    7.2. Объектив, фокусное расстояние 250 мм – 1 шт.
    7.3. Объектив, фокусное расстояние 300 мм – 1 шт.
    7.4. Объектив, фокусное расстояние 400 мм – 1 шт.
    7.5. Объектив, с изменяемым фокусным расстоянием 200 +/-15 мм – 1 шт.
    7.6. Объектив, с изменяемым фокусным расстоянием 250 +/-15 мм – 1 шт.
    7.7. Объектив, с изменяемым фокусным расстоянием 300 +/-15 мм – 1 шт.
8. Источник света: галогенная лампа – 2 шт.
9. Кабель волоконно-оптический для галогенной лампы – 1 шт.
10. Окуляр, в вариантах исполнения:
    10.1. Окуляр, с увеличением 10x – 2 шт.
    10.2. Окуляр, с увеличением 12.5x – 2 шт.
11. Зажим с приводом для точной фокусировки с педальной регулировкой – 1 шт. (при необходимости)
12. Регулировка ручная для точной фокусировки – 1 шт. (при необходимости)
13. Монитор – 1 шт. (при необходимости)
14. Кабель питания монитора – 1 шт. (при необходимости)
15. Кабель RCA-RCA – 1 шт. (при необходимости)

Принадлежности:
16. Наглазник окуляра, в вариантах исполнения:
    16.1. Наглазник окуляра низкий – 2 шт.
    16.2. Наглазник окуляра высокий – 2 шт.
17. ПЗС-камера – не более 1 шт.
18. Кабель для подключения ПЗС-камеры – не более 1 шт.
19. Адаптер для фотоаппарата цифрового зеркального (DSRL) – не более 1 шт.
20. Светоделитель с креплением типа C'Mount – не более 1 шт.
21. Светоделитель с портом для подключения фотоаппарата цифрового зеркального – не более 1 шт.
22. Кольцо бинокуляра вращающееся – не более 1 шт.
23. Диафрагма двойная ирисовая – не более 1 шт.
24. Чехол пылезащитный – не более 1 шт.
25. Ключ шестигранный – не более 3 шт.
26. Отвертка – не более 1 шт.

Информация получена с официального сайта Федеральной службы по надзору в сфере здравоохранения www.roszdravnadzor.ru

Регистрация МИ в Росздравнадзоре
www.nevacert.ru | info@nevacert.ru

XXXI. «Микроскоп хирургический VISION 3LC», в составе

1. Микроскоп хирургический – 1 шт.
2. Кабель питания – 1 шт.
3. Переходник сетевой для штепселя розетки – 1 шт.
4. Руководство по эксплуатации – 1 шт.
5. Крепление микроскопа потолочное – 1 шт.
6. Бинокуляр микроскопа, в вариантах исполнения:
    6.1. Бинокуляр микроскопа наклонный – 1 шт.
    6.2. Бинокуляр микроскопа прямые – 1 шт.
    6.3. Бинокуляр микроскопа поворотный наклоняемый – 1 шт.
7. Объектив, в вариантах исполнения:
    7.1. Объектив, фокусное расстояние 200 мм – 1 шт.
    7.2. Объектив, фокусное расстояние 250 мм – 1 шт.
    7.3. Объектив, фокусное расстояние 300 мм – 1 шт.
    7.4. Объектив, фокусное расстояние 400 мм – 1 шт.
    7.5. Объектив, с изменяемым фокусным расстоянием 200 +/-15 мм – 1 шт.
    7.6. Объектив, с изменяемым фокусным расстоянием 250 +/-15 мм – 1 шт.
    7.7. Объектив, с изменяемым фокусным расстоянием 300 +/-15 мм – 1 шт.
8. Источник света: светодиодная лампа – 1 шт.
10. Кабель питания для светодиодной лампы – 1 шт.
11. Окуляр, в вариантах исполнения:
    11.1. Окуляр, с увеличением 10x – 2 шт.
    11.2. Окуляр, с увеличением 12.5x – 2 шт.
12. Регулировка ручная для точной фокусировки – 1 шт.

Принадлежности:
12. Наглазник окуляра, в вариантах исполнения:
    12.1. Наглазник окуляра низкий – 2 шт.
    12.2. Наглазник окуляра высокий – 2 шт.
13. Чехол пылезащитный – не более 1 шт.
14. Ключ шестигранный – не более 3 шт.
15. Отвертка – не более 1 шт.

XXXII. «Микроскоп хирургический VISION 3LC+», в составе

1. Микроскоп хирургический – 1 шт.
2. Кабель питания – 1 шт.
3. Переходник сетевой для штепселя розетки – 1 шт.
4. Руководство по эксплуатации – 1 шт.
5. Крепление микроскопа потолочное – 1 шт.
6. Бинокуляр микроскопа, в вариантах исполнения:

Информация получена с официального сайта Федеральной службы по надзору в сфере здравоохранения www.roszdravnadzor.ru

Регистрация МИ в Росздравнадзоре
www.nevacert.ru | info@nevacert.ru

6.1. Бинокуляр микроскопа наклонный – 1 шт.
6.2. Бинокуляр микроскопа прямые – 1 шт.
6.3. Бинокуляр микроскопа поворотный наклоняемый – 1 шт.

7. Объектив, в вариантах исполнения:
7.1. Объектив, фокусное расстояние 200 мм – 1 шт.
7.2. Объектив, фокусное расстояние 250 мм – 1 шт.
7.3. Объектив, фокусное расстояние 300 мм – 1 шт.
7.4. Объектив, фокусное расстояние 400 мм – 1 шт.
7.5. Объектив, с изменяемым фокусным расстоянием 200 +/-15 мм – 1 шт.
7.6. Объектив, с изменяемым фокусным расстоянием 250 +/-15 мм – 1 шт.
7.7. Объектив, с изменяемым фокусным расстоянием 300 +/-15 мм – 1 шт.

8. Источник света: светодиодная лампа – 1 шт.
9. Кабель питания для светодиодной лампы – 1 шт.
10. Окуляр, в вариантах исполнения:
10.1. Окуляр, с увеличением 10х – 2 шт.
10.2. Окуляр, с увеличением 12.5х – 2 шт.
11. Зажим с приводом для точной фокусировки с педальной регулировкой – 1 шт. (при необходимости)
12. Регулировка ручная для точной фокусировки – 1 шт. (при необходимости)
13. Монитор – 1 шт. (при необходимости)
14. Кабель питания монитора – 1 шт. (при необходимости)
15. Кабель RCA-RCA – 1 шт. (при необходимости)

Принадлежности:
16. Наглазник окуляра, в вариантах исполнения:
16.1. Наглазник окуляра низкий – 2 шт.
16.2. Наглазник окуляра высокий – 2 шт.
17. ПЗС-камера – не более 1 шт.
18. Кабель для подключения ПЗС-камеры – не более 1 шт.
19. Адаптер для фотоаппарата цифрового зеркального (DSRL) – не более 1 шт.
20. Светоделитель с креплением типа C'Mount – не более 1 шт.
21. Светоделитель с портом для подключения фотоаппарата цифрового зеркального – не более 1 шт.
22. Кольцо бинокуляра вращающееся – не более 1 шт.
23. Диафрагма двойная ирисовая – не более 1 шт.
24. Чехол пылезащитный – не более 1 шт.
25. Ключ шестигранный – не более 3 шт.
26. Отвертка – не более 1 шт.

XXXIII. «Микроскоп хирургический VISION Zoom», в составе

1. Микроскоп хирургический – 1 шт.

Информация получена с официального сайта Федеральной службы по надзору в сфере здравоохранения www.roszdravnadzor.ru

Регистрация МИ в Росздравнадзоре
www.nevacert.ru | info@nevacert.ru

Кабель питания – 1 шт.
3. Переходник сетевой для штепселя розетки – 1 шт.
4. Руководство по эксплуатации – 1 шт.
5. Крепление микроскопа напольное – 1 шт.
6. Бинокуляр микроскопа, в вариантах исполнения:
    6.1. Бинокуляр микроскопа наклонный – 1 шт.
    6.2. Бинокуляр микроскопа прямые – 1 шт.
    6.3. Бинокуляр микроскопа поворотный наклоняемый – 1 шт.
7. Объектив, в вариантах исполнения:
    7.1. Объектив, фокусное расстояние 200 мм – 1 шт.
    7.2. Объектив, фокусное расстояние 250 мм – 1 шт.
    7.3. Объектив, фокусное расстояние 300 мм – 1 шт.
    7.4. Объектив, фокусное расстояние 400 мм – 1 шт.
    7.5. Объектив, с изменяемым фокусным расстоянием 200 +/-15 мм – 1 шт.
    7.6. Объектив, с изменяемым фокусным расстоянием 250 +/-15 мм – 1 шт.
    7.7. Объектив, с изменяемым фокусным расстоянием 300 +/-15 мм – 1 шт.
8. Источник света: галогенная лампа – 2 шт.
9. Кабель волоконно-оптический для галогенной лампы – 1 шт.
10. Окуляр, в вариантах исполнения:
    10.1. Окуляр, с увеличением 10x – 2 шт.
    10.2. Окуляр, с увеличением 12.5x – 2 шт.
11. Регулировка ручная для точной фокусировки – 1 шт.

Принадлежности:
12. Наглазник окуляра, в вариантах исполнения:
    12.1. Наглазник окуляра низкий – 2 шт.
    12.2. Наглазник окуляра высокий – 2 шт.
13. Чехол пылезащитный – не более 1 шт.
14. Ключ шестигранный – не более 3 шт.
15. Отвертка – не более 1 шт.

XXXIV. «Микроскоп хирургический VISION Zoom+», в составе

1. Микроскоп хирургический – 1 шт.
2. Кабель питания – 1 шт.
3. Переходник сетевой для штепселя розетки – 1 шт.
4. Руководство по эксплуатации – 1 шт.
5. Крепление микроскопа напольное – 1 шт.
6. Бинокуляр микроскопа, в вариантах исполнения:
    6.1. Бинокуляр микроскопа наклонный – 1 шт.
    6.2. Бинокуляр микроскопа прямые – 1 шт.
    6.3. Бинокуляр микроскопа поворотный наклоняемый – 1 шт.

Информация получена с официального сайта федеральной службы по надзору в сфере здравоохранения www.roszdravnadzor.ru

Регистрация МИ в Росздравнадзоре
www.nevacert.ru | info@nevacert.ru

7. Объектив, в вариантах исполнения:

7.1. Объектив, фокусное расстояние 200 мм – 1 шт.

7.2. Объектив, фокусное расстояние 250 мм – 1 шт.

7.3. Объектив, фокусное расстояние 300 мм – 1 шт.

7.4. Объектив, фокусное расстояние 400 мм – 1 шт.

7.5. Объектив, с изменяемым фокусным расстоянием 200 +/-15 мм – 1 шт.

7.6. Объектив, с изменяемым фокусным расстоянием 250 +/-15 мм – 1 шт.

7.7. Объектив, с изменяемым фокусным расстоянием 300 +/-15 мм – 1 шт.

8. Источник света: галогенная лампа – 2 шт.

9. Кабель волоконно-оптический для галогенной лампы – 1 шт.

10. Окуляр, в вариантах исполнения:

10.1. Окуляр, с увеличением 10x – 2 шт.

10.2. Окуляр, с увеличением 12.5x – 2 шт.

11. Зажим с приводом для точной фокусировки с педальной регулировкой – 1 шт. (при необходимости)

2. Регулировка ручная для точной фокусировки – 1 шт. (при необходимости)

13. Монитор – 1 шт. (при необходимости)

14. Кабель питания монитора – 1 шт. (при необходимости)

15. Кабель RCA-RCA – 1 шт. (при необходимости)

Принадлежности:

16. Наглазник окуляра, в вариантах исполнения:

16.1. Наглазник окуляра низкий – 2 шт.

16.2. Наглазник окуляра высокий – 2 шт.

17. ПЗС-камера – не более 1 шт.

18. Кабель для подключения ПЗС-камеры – не более 1 шт.

19. Адаптер для фотоаппарата цифрового зеркального (DSRL) – не более 1 шт.

20. Светоделитель с креплением типа C'Mount – не более 1 шт.

21. Светоделитель с портом для подключения фотоаппарата цифрового зеркального – не более 1 шт.

22. Кольцо бинокуляра вращающееся – не более 1 шт.

23. Диафрагма двойная ирисовая – не более 1 шт.

24. Чехол пылезащитный – не более 1 шт.

25. Ключ шестигранный – не более 3 шт.

26. Отвертка – не более 1 шт.

XXXV. «Микроскоп хирургический VISION Zoom L», в составе

1. Микроскоп хирургический – 1 шт.

2. Кабель питания – 1 шт.

3. Переходник сетевой для штепселя розетки – 1 шт.

4. Руководство по эксплуатации – 1 шт.

Информация получена с официального сайта Федеральной службы по надзору в сфере здравоохранения www.roszdravnadzor.ru

Регистрация МИ в Росздравнадзоре
www.nevacert.ru | info@nevacert.ru

5. Крепление микроскопа напольное – 1 шт.
6. Бинокуляр микроскопа, в вариантах исполнения:
    6.1. Бинокуляр микроскопа наклонный – 1 шт.
    6.2. Бинокуляр микроскопа прямые – 1 шт.

7. Бинокуляр микроскопа поворотный наклоняемый – 1 шт.
    7.1. Объектив, фокусное расстояние 200 мм – 1 шт.
    7.2. Объектив, фокусное расстояние 250 мм – 1 шт.
    7.3. Объектив, фокусное расстояние 300 мм – 1 шт.
    7.4. Объектив, фокусное расстояние 400 мм – 1 шт.
    7.5. Объектив, с изменяемым фокусным расстоянием 200 +/-15 мм – 1 шт.
    7.6. Объектив, с изменяемым фокусным расстоянием 250 +/-15 мм – 1 шт.
    7.7. Объектив, с изменяемым фокусным расстоянием 300 +/-15 мм – 1 шт.
Источник света: светодиодная лампа – 1 шт.
9. Кабель питания для светодиодной лампы – 1 шт.
10. Окуляр, в вариантах исполнения:
    10.1. Окуляр, с увеличением 10х – 2 шт.
    10.2. Окуляр, с увеличением 12.5х – 2 шт.
11. Регулировка ручная для точной фокусировки – 1 шт.

Принадлежности:
12. Наглазник окуляра, в вариантах исполнения:
    12.1. Наглазник окуляра низкий – 2 шт.
    12.2. Наглазник окуляра высокий – 2 шт.
13. Чехол пылезащитный – не более 1 шт.
14. Ключ шестигранный – не более 3 шт.
15. Отвертка – не более 1 шт.

XXXVI. «Микроскоп хирургический VISION Zoom L+», в составе

1. Микроскоп хирургический – 1 шт.
2. Кабель питания – 1 шт.
3. Переходник сетевой для штепселя розетки – 1 шт.
4. Руководство по эксплуатации – 1 шт.
5. Крепление микроскопа напольное – 1 шт.
6. Бинокуляр микроскопа, в вариантах исполнения:
    6.1. Бинокуляр микроскопа наклонный – 1 шт.
    6.2. Бинокуляр микроскопа прямые – 1 шт.
    6.3. Бинокуляр микроскопа поворотный наклоняемый – 1 шт.
7. Объектив, в вариантах исполнения:
    7.1. Объектив, фокусное расстояние 200 мм – 1 шт.
    7.2. Объектив, фокусное расстояние 250 мм – 1 шт.

Информация получена с официального сайта Федеральной службы по надзору в сфере здравоохранения www.roszdravnadzor.ru

Регистрация МИ в Росздравнадзоре
www.nevacert.ru | info@nevacert.ru

7.3. Объектив, фокусное расстояние 300 мм – 1 шт.
7.4. Объектив, фокусное расстояние 400 мм – 1 шт.
7.5. Объектив, с изменяемым фокусным расстоянием 200 +/-15 мм – 1 шт.
7.6. Объектив, с изменяемым фокусным расстоянием 250 +/-15 мм – 1 шт.
7.7. Объектив, с изменяемым фокусным расстоянием 300 +/-15 мм – 1 шт.

8. Источник света: светодиодная лампа – 1 шт.
9. Кабель питания для светодиодной лампы – 1 шт.
10. Окуляр, в вариантах исполнения:
    10.1. Окуляр, с увеличением 10x – 2 шт.
    10.2. Окуляр, с увеличением 12.5x – 2 шт.
11. Зажим с приводом для точной фокусировки с педальной регулировкой – 1 шт. (при необходимости)
12. Регулировка ручная для точной фокусировки – 1 шт. (при необходимости)
13. Монитор – 1 шт. (при необходимости)
14. Кабель питания монитора – 1 шт. (при необходимости)
15. Кабель RCA-RCA – 1 шт. (при необходимости)

Принадлежности:

16. Наглазник окуляра, в вариантах исполнения:
    16.1. Наглазник окуляра низкий – 2 шт.
    16.2. Наглазник окуляра высокий – 2 шт.
17. ПЗС-камера – не более 1 шт.
18. Кабель для подключения ПЗС-камеры – не более 1 шт.
19. Адаптер для фотоаппарата цифрового зеркального (DSRL) – не более 1 шт.
20. Светоделитель с креплением типа C'Mount – не более 1 шт.
21. Светоделитель с портом для подключения фотоаппарата цифрового зеркального – не более 1 шт.
22. Кольцо бинокуляра вращающееся – не более 1 шт.
23. Диафрагма двойная ирисовая – не более 1 шт.
24. Чехол пылезащитный – не более 1 шт.
25. Ключ шестигранный – не более 3 шт.
26. Отвертка – не более 1 шт.

XXXVII. «Микроскоп хирургический VISION Zoom P», в составе

1. Микроскоп хирургический – 1 шт.
2. Кабель питания – 1 шт.
3. Переходник сетевой для штепселя розетки – 1 шт.
4. Руководство по эксплуатации – 1 шт.
5. Крепление микроскопа настольное – 1 шт.
6. Бинокуляр микроскопа, в вариантах исполнения:
    6.1. Бинокуляр микроскопа наклонный – 1 шт.

Информация получена с официального сайта Федеральной службы по надзору в сфере здравоохранения www.roszdravnadzor.ru

Регистрация МИ в Росздравнадзоре
www.nevacert.ru | info@nevacert.ru

6.2. Бинокуляр микроскопа прямые – 1 шт.
6.3. Бинокуляр микроскопа поворотный наклоняемый – 1 шт.
7. Объектив, в вариантах исполнения:
7.1. Объектив, фокусное расстояние 200 мм – 1 шт.
7.2. Объектив, фокусное расстояние 250 мм – 1 шт.
7.3. Объектив, фокусное расстояние 300 мм – 1 шт.
7.4. Объектив, фокусное расстояние 400 мм – 1 шт.
7.5. Объектив, с изменяемым фокусным расстоянием 200 +/-15 мм – 1 шт.
7.6. Объектив, с изменяемым фокусным расстоянием 250 +/-15 мм – 1 шт.
7.7. Объектив, с изменяемым фокусным расстоянием 300 +/-15 мм – 1 шт.
8. Источник света: галогенная лампа – 2 шт.
9. Кабель волоконно-оптический для галогенной лампы – 1 шт.
10. Окуляр, в вариантах исполнения:
10.1. Окуляр, с увеличением 10x – 2 шт.
10.2. Окуляр, с увеличением 12.5x – 2 шт.
11. Регулировка ручная для точной фокусировки – 1 шт.

Принадлежности:
12. Наглазник окуляра, в вариантах исполнения:
12.1. Наглазник окуляра низкий – 2 шт.
12.2. Наглазник окуляра высокий – 2 шт.
13. Чехол пылезащитный – не более 1 шт.
14. Ключ шестигранный – не более 3 шт.
15. Отвертка – не более 1 шт.

XXXVIII. «Микроскоп хирургический VISION Zoom P+», в составе

1. Микроскоп хирургический – 1 шт.
2. Кабель питания – 1 шт.
3. Переходник сетевой для штепселя розетки – 1 шт.
4. Руководство по эксплуатации – 1 шт.
5. Крепление микроскопа настольное – 1 шт.:
6. Бинокуляр микроскопа, в вариантах исполнения:
6.1. Бинокуляр микроскопа наклонный – 1 шт.
6.2. Бинокуляр микроскопа прямые – 1 шт.
6.3. Бинокуляр микроскопа поворотный наклоняемый – 1 шт.
7. Объектив, в вариантах исполнения:
7.1. Объектив, фокусное расстояние 200 мм – 1 шт.
7.2. Объектив, фокусное расстояние 250 мм – 1 шт.
7.3. Объектив, фокусное расстояние 300 мм – 1 шт.
7.4. Объектив, фокусное расстояние 400 мм – 1 шт.
7.5. Объектив, с изменяемым фокусным расстоянием 200 +/-15 мм – 1 шт.

Информация получена с официального сайта Федеральной службы по надзору в сфере здравоохранения www.roszdravnadzor.ru

Регистрация МИ в Росздравнадзоре
www.nevacert.ru | info@nevacert.ru

7.6. Объектив, с изменяемым фокусным расстоянием 250 +/-15 мм – 1 шт.
7.7. Объектив, с изменяемым фокусным расстоянием 300 +/-15 мм – 1 шт.
8. Источник света: галогенная лампа – 2 шт.
9. Кабель волоконно-оптический для галогенной лампы – 1 шт.
10. Окуляр, в вариантах исполнения:

. Окуляр, с увеличением 10x – 2 шт.
10.2. Окуляр, с увеличением 12.5x – 2 шт.
11. Зажим с приводом для точной фокусировки с педальной регулировкой – 1 шт. (при необходимости)
12. Регулировка ручная для точной фокусировки – 1 шт. (при необходимости)
13. Монитор – 1 шт. (при необходимости)
14. Кабель питания монитора – 1 шт. (при необходимости)
15. Кабель RCA-RCA – 1 шт. (при необходимости)

Принадлежности:
16. Наглазник окуляра, в вариантах исполнения:
16.1. Наглазник окуляра низкий – 2 шт.
16.2. Наглазник окуляра высокий – 2 шт.
17. ПЗС-камера – не более 1 шт.
18. Кабель для подключения ПЗС-камеры – не более 1 шт.
19. Адаптер для фотоаппарата цифрового зеркального (DSRL) – не более 1 шт.
20. Светоделитель с креплением типа C'Mount – не более 1 шт.
21. Светоделитель с портом для подключения фотоаппарата цифрового зеркального – не более 1 шт.
22. Кольцо бинокуляра вращающееся – не более 1 шт.
23. Диафрагма двойная ирисовая – не более 1 шт.
24. Чехол пылезащитный – не более 1 шт.
25. Ключ шестигранный – не более 3 шт.
26. Отвертка – не более 1 шт.

XXXIX. «Микроскоп хирургический VISION Zoom LP», в составе

1. Микроскоп хирургический – 1 шт.
2. Кабель питания – 1 шт.
3. Переходник сетевой для штепселя розетки – 1 шт.
4. Руководство по эксплуатации – 1 шт.
. Крепление микроскопа настольное – 1 шт.
6. Бинокуляр микроскопа, в вариантах исполнения:
6.1. Бинокуляр микроскопа наклонный – 1 шт.
6.2. Бинокуляр микроскопа прямые – 1 шт.
6.3. Бинокуляр микроскопа поворотный наклоняемый – 1 шт.
7. Объектив, в вариантах исполнения:

Информация получена с официального сайта Федеральной службы по надзору в сфере здравоохранения www.roszdravnadzor.ru

Регистрация МИ в Росздравнадзоре
www.nevacert.ru | info@nevacert.ru

7.1. Объектив, фокусное расстояние 200 мм – 1 шт.
7.2. Объектив, фокусное расстояние 250 мм – 1 шт.
7.3. Объектив, фокусное расстояние 300 мм – 1 шт.
7.4. Объектив, фокусное расстояние 400 мм – 1 шт.
7.5. Объектив, с изменяемым фокусным расстоянием 200 +/-15 мм – 1 шт.
7.6. Объектив, с изменяемым фокусным расстоянием 250 +/-15 мм – 1 шт.
7.7. Объектив, с изменяемым фокусным расстоянием 300 +/-15 мм – 1 шт.

8. Источник света: светодиодная лампа – 1 шт.
9. Кабель питания для светодиодной лампы – 1 шт.
10. Окуляр, в вариантах исполнения:
10.1. Окуляр, с увеличением 10x – 2 шт.
10.2. Окуляр, с увеличением 12.5x – 2 шт.
11. Зажим с приводом для точной фокусировки с педальной регулировкой – 1 шт.

Принадлежности:
12. Наглазник окуляра, в вариантах исполнения:
12.1. Наглазник окуляра низкий – 2 шт.
12.2. Наглазник окуляра высокий – 2 шт.
13. Чехол пылезащитный – не более 1 шт.
14. Ключ шестигранный – не более 3 шт.
15. Отвертка – не более 1 шт.

XL. «Микроскоп хирургический VISION Zoom LP+», в составе

1. Микроскоп хирургический – 1 шт.
2. Кабель питания – 1 шт.
3. Переходник сетевой для штепселя розетки – 1 шт.
4. Руководство по эксплуатации – 1 шт.
5. Крепление микроскопа настольное – 1 шт.
6. Бинокуляр микроскопа, в вариантах исполнения:
6.1. Бинокуляр микроскопа наклонный – 1 шт.
6.2. Бинокуляр микроскопа прямые – 1 шт.
6.3. Бинокуляр микроскопа поворотный наклоняемый – 1 шт.
7. Объектив, в вариантах исполнения:
7.1. Объектив, фокусное расстояние 200 мм – 1 шт.
7.2. Объектив, фокусное расстояние 250 мм – 1 шт.
7.3. Объектив, фокусное расстояние 300 мм – 1 шт.
7.4. Объектив, фокусное расстояние 400 мм – 1 шт.
7.5. Объектив, с изменяемым фокусным расстоянием 200 +/-15 мм – 1 шт.
7.6. Объектив, с изменяемым фокусным расстоянием 250 +/-15 мм – 1 шт.
7.7. Объектив, с изменяемым фокусным расстоянием 300 +/-15 мм – 1 шт.
8. Источник света: светодиодная лампа – 1 шт.

Информация получена с официального сайта федеральной службы по надзору в сфере здравоохранения www.roszdravnadzor.ru

Регистрация МИ в Росздравнадзоре
www.nevacert.ru | info@nevacert.ru

9. Кабель питания для светодиодной лампы – 1 шт.
10. Окуляр, в вариантах исполнения:
    10.1. Окуляр, с увеличением 10х – 2 шт.
    10.2. Окуляр, с увеличением 12.5х – 2 шт.
11. Зажим с приводом для точной фокусировки с педальной регулировкой – 1 шт. (при необходимости)
12. Регулировка ручная для точной фокусировки – 1 шт. (при необходимости)
13. Монитор – 1 шт. (при необходимости)
14. Кабель питания монитора – 1 шт. (при необходимости)
15. Кабель RCA-RCA – 1 шт. (при необходимости)

Принадлежности:
16. Наглазник окуляра, в вариантах исполнения:
    16.1. Наглазник окуляра низкий – 2 шт.
    16.2. Наглазник окуляра высокий – 2 шт.
7. ПЗС-камера – не более 1 шт.
18. Кабель для подключения ПЗС-камеры – не более 1 шт.
19. Адаптер для фотоаппарата цифрового зеркального (DSRL) – не более 1 шт.
20. Светоделитель с креплением типа C'Mount – не более 1 шт.
21. Светоделитель с портом для подключения фотоаппарата цифрового зеркального – не более 1 шт.
22. Кольцо бинокуляра вращающееся – не более 1 шт.
23. Диафрагма двойная ирисовая – не более 1 шт.
24. Чехол пылезащитный – не более 1 шт.
25. Ключ шестигранный – не более 3 шт.
26. Отвертка – не более 1 шт.

XLI. «Микроскоп хирургический VISION Zoom W», в составе

1. Микроскоп хирургический – 1 шт.
2. Кабель питания – 1 шт.
3. Переходник сетевой для штепселя розетки – 1 шт.
4. Руководство по эксплуатации – 1 шт.
5. Крепление микроскопа настенное – 1 шт.
6. Бинокуляр микроскопа, в вариантах исполнения:
    6.1. Бинокуляр микроскопа наклонный – 1 шт.
    6.2. Бинокуляр микроскопа прямые – 1 шт.
    6.3. Бинокуляр микроскопа поворотный наклоняемый – 1 шт.
7. Объектив, в вариантах исполнения:
    7.1. Объектив, фокусное расстояние 200 мм – 1 шт.
    7.2. Объектив, фокусное расстояние 250 мм – 1 шт.
    7.3. Объектив, фокусное расстояние 300 мм – 1 шт.

Информация получена с официального сайта федеральной службы по надзору в сфере здравоохранения www.roszdravnadzor.ru

Регистрация МИ в Росздравнадзоре
www.nevacert.ru | info@nevacert.ru

7.4. Объектив, фокусное расстояние 400 мм – 1 шт.
7.5. Объектив, с изменяемым фокусным расстоянием 200 +/-15 мм – 1 шт.
7.6. Объектив, с изменяемым фокусным расстоянием 250 +/-15 мм – 1 шт.
7.7. Объектив, с изменяемым фокусным расстоянием 300 +/-15 мм – 1 шт.
8. Источник света: галогенная лампа – 2 шт.
9. Кабель волоконно-оптический для галогенной лампы – 1 шт.
Окуляр, в вариантах исполнения:
10.1. Окуляр, с увеличением 10х – 2 шт.
10.2. Окуляр, с увеличением 12.5х – 2 шт.
11. Регулировка ручная для точной фокусировки – 1 шт.

Принадлежности:
12. Наглазник окуляра, в вариантах исполнения:
12.1. Наглазник окуляра низкий – 2 шт.
12.2. Наглазник окуляра высокий – 2 шт.
13. Чехол пылезащитный – не более 1 шт.
14. Ключ шестигранный – не более 3 шт.
15. Отвертка – не более 1 шт.

XLII. «Микроскоп хирургический VISION Zoom W+», в составе

1. Микроскоп хирургический – 1 шт.
2. Кабель питания – 1 шт.
3. Переходник сетевой для штепселя розетки – 1 шт.
4. Руководство по эксплуатации – 1 шт.
5. Крепление микроскопа настенное – 1 шт.
6. Бинокуляр микроскопа, в вариантах исполнения:
6.1. Бинокуляр микроскопа наклонный – 1 шт.
6.2. Бинокуляр микроскопа прямые – 1 шт.
6.3. Бинокуляр микроскопа поворотный наклоняемый – 1 шт.
7. Объектив, в вариантах исполнения:
7.1. Объектив, фокусное расстояние 200 мм – 1 шт.
7.2. Объектив, фокусное расстояние 250 мм – 1 шт.
7.3. Объектив, фокусное расстояние 300 мм – 1 шт.
7.4. Объектив, фокусное расстояние 400 мм – 1 шт.
7.5. Объектив, с изменяемым фокусным расстоянием 200 +/-15 мм – 1 шт.
7.6. Объектив, с изменяемым фокусным расстоянием 250 +/-15 мм – 1 шт.
7.7. Объектив, с изменяемым фокусным расстоянием 300 +/-15 мм – 1 шт.
8. Источник света: галогенная лампа – 2 шт.
9. Кабель волоконно-оптический для галогенной лампы – 1 шт.
10. Окуляр, в вариантах исполнения:
10.1. Окуляр, с увеличением 10х – 2 шт.

Информация получена с официального сайта Федеральной службы по надзору в сфере здравоохранения www.roszdravnadzor.ru

Регистрация МИ в Росздравнадзоре
www.nevacert.ru | info@nevacert.ru

10.2. Окуляр, с увеличением 12.5х – 2 шт.

11. Зажим с приводом для точной фокусировки с педальной регулировкой – 1 шт. (при необходимости)

12. Регулировка ручная для точной фокусировки – 1 шт. (при необходимости)

13. Монитор – 1 шт. (при необходимости)

14. Кабель питания монитора – 1 шт. (при необходимости)

15. Кабель RCA-RCA – 1 шт. (при необходимости)

Принадлежности:

16. Наглазник окуляра, в вариантах исполнения:

16.1. Наглазник окуляра низкий – 2 шт.

16.2. Наглазник окуляра высокий – 2 шт.

17. ПЗС-камера – не более 1 шт.

Кабель для подключения ПЗС-камеры – не более 1 шт.

19. Адаптер для фотоаппарата цифрового зеркального (DSRL) – не более 1 шт.

20. Светоделитель с креплением типа C'Mount – не более 1 шт.

21. Светоделитель с портом для подключения фотоаппарата цифрового зеркального – не более 1 шт.

22. Кольцо бинокуляра вращающееся – не более 1 шт.

23. Диафрагма двойная ирисовая – не более 1 шт.

24. Чехол пылезащитный – не более 1 шт.

25. Ключ шестигранный – не более 3 шт.

26. Отвертка – не более 1 шт.

XLIII. «Микроскоп хирургический VISION Zoom LW», в составе

1. Микроскоп хирургический – 1 шт.

2. Кабель питания – 1 шт.

3. Переходник сетевой для штепселя розетки – 1 шт.

4. Руководство по эксплуатации – 1 шт.

5. Крепление микроскопа настенное – 1 шт.

6. Бинокуляр микроскопа, в вариантах исполнения:

6.1. Бинокуляр микроскопа наклонный – 1 шт.

6.2. Бинокуляр микроскопа прямые – 1 шт.

6.3. Бинокуляр микроскопа поворотный наклоняемый – 1 шт.

7. Объектив, в вариантах исполнения:

7.1. Объектив, фокусное расстояние 200 мм – 1 шт.

7.2. Объектив, фокусное расстояние 250 мм – 1 шт.

7.3. Объектив, фокусное расстояние 300 мм – 1 шт.

7.4. Объектив, фокусное расстояние 400 мм – 1 шт.

7.5. Объектив, с изменяемым фокусным расстоянием 200 +/-15 мм – 1 шт.

7.6. Объектив, с изменяемым фокусным расстоянием 250 +/-15 мм – 1 шт.

Информация получена с официального сайта Федеральной службы по надзору в сфере здравоохранения www.roszdravnadzor.ru

Регистрация МИ в Росздравнадзоре
www.nevacert.ru | info@nevacert.ru

7.7. Объектив, с изменяемым фокусным расстоянием 300 +/-15 мм – 1 шт.
8. Источник света: светодиодная лампа – 1 шт.
9. Кабель питания для светодиодной лампы – 1 шт.
10. Окуляр, в вариантах исполнения:
10.1. Окуляр, с увеличением 10х – 2 шт.
10.2. Окуляр, с увеличением 12.5х – 2 шт.
11. Регулировка ручная для точной фокусировки – 1 шт.

Принадлежности:
12. Наглазник окуляра, в вариантах исполнения:
12.1. Наглазник окуляра низкий – 2 шт.
12.2. Наглазник окуляра высокий – 2 шт.
13. Чехол пылезащитный – не более 1 шт.
14. Ключ шестигранный – не более 3 шт.
15. Отвертка – не более 1 шт.

XLIV. «Микроскоп хирургический VISION Zoom LW+», в составе

1. Микроскоп хирургический – 1 шт.
2. Кабель питания – 1 шт.
3. Переходник сетевой для штепселя розетки – 1 шт.
4. Руководство по эксплуатации – 1 шт.
5. Крепление микроскопа настенное – 1 шт.
6. Бинокуляр микроскопа, в вариантах исполнения:
6.1. Бинокуляр микроскопа наклонный – 1 шт.
6.2. Бинокуляр микроскопа прямые – 1 шт.
6.3. Бинокуляр микроскопа поворотный наклоняемый – 1 шт.
7. Объектив, в вариантах исполнения:
7.1. Объектив, фокусное расстояние 200 мм – 1 шт.
7.2. Объектив, фокусное расстояние 250 мм – 1 шт.
7.3. Объектив, фокусное расстояние 300 мм – 1 шт.

.4. Объектив, фокусное расстояние 400 мм – 1 шт.
7.5. Объектив, с изменяемым фокусным расстоянием 200 +/-15 мм – 1 шт.
7.6. Объектив, с изменяемым фокусным расстоянием 250 +/-15 мм – 1 шт.
7.7. Объектив, с изменяемым фокусным расстоянием 300 +/-15 мм – 1 шт.
8. Источник света: светодиодная лампа – 1 шт.
9. Кабель питания для светодиодной лампы – 1 шт.
10. Окуляр, в вариантах исполнения:
10.1. Окуляр, с увеличением 10х – 2 шт.
10.2. Окуляр, с увеличением 12.5х – 2 шт.
11. Зажим с приводом для точной фокусировки с педальной регулировкой – 1 шт. (при необходимости)

Информация получена с официального сайта Федеральной службы по надзору в сфере здравоохранения www.roszdravnadzor.ru

Регистрация МИ в Росздравнадзоре
www.nevacert.ru | info@nevacert.ru

12. Регулировка ручная для точной фокусировки – 1 шт. (при необходимости)
13. Монитор – 1 шт. (при необходимости)
14. Кабель питания монитора – 1 шт. (при необходимости)
15. Кабель RCA-RCA – 1 шт. (при необходимости)

Принадлежности:
16. Наглазник окуляра, в вариантах исполнения:
    16.1. Наглазник окуляра низкий – 2 шт.
    16.2. Наглазник окуляра высокий – 2 шт.
17. ПЗС-камера – не более 1 шт.
18. Кабель для подключения ПЗС-камеры – не более 1 шт.
19. Адаптер для фотоаппарата цифрового зеркального (DSRL) – не более 1 шт.
20. Светоделитель с креплением типа C'Mount – не более 1 шт.
21. Светоделитель с портом для подключения фотоаппарата цифрового зеркального – не более 1 шт.
22. Кольцо бинокуляра вращающееся – не более 1 шт.
23. Диафрагма двойная ирисовая – не более 1 шт.
24. Чехол пылезащитный – не более 1 шт.
25. Ключ шестигранный – не более 3 шт.
26. Отвертка – не более 1 шт.

XLV. «Микроскоп хирургический VISION Zoom C», в составе

1. Микроскоп хирургический – 1 шт.
2. Кабель питания – 1 шт.
3. Переходник сетевой для штепселя розетки – 1 шт.
4. Руководство по эксплуатации – 1 шт.
5. Крепление микроскопа потолочное – 1 шт.
6. Бинокуляр микроскопа, в вариантах исполнения:
    6.1. Бинокуляр микроскопа наклонный – 1 шт.
    6.2. Бинокуляр микроскопа прямые – 1 шт.
    6.3. Бинокуляр микроскопа поворотный наклоняемый – 1 шт.
7. Объектив, в вариантах исполнения:
    7.1. Объектив, фокусное расстояние 200 мм – 1 шт.
    7.2. Объектив, фокусное расстояние 250 мм – 1 шт.
    7.3. Объектив, фокусное расстояние 300 мм – 1 шт.
    7.4. Объектив, фокусное расстояние 400 мм – 1 шт.
    7.5. Объектив, с изменяемым фокусным расстоянием 200 +/-15 мм – 1 шт.
    7.6. Объектив, с изменяемым фокусным расстоянием 250 +/-15 мм – 1 шт.
    7.7. Объектив, с изменяемым фокусным расстоянием 300 +/-15 мм – 1 шт.
8. Источник света: галогенная лампа – 2 шт.
9. Кабель волоконно-оптический для галогенной лампы – 1 шт.

Информация получена с официального сайта Федеральной службы по надзору в сфере здравоохранения www.roszdravnadzor.ru

Регистрация МИ в Росздравнадзоре
www.nevacert.ru | info@nevacert.ru

10. Окуляр, в вариантах исполнения:
    10.1. Окуляр, с увеличением 10х – 2 шт.
    10.2. Окуляр, с увеличением 12.5х – 2 шт.
11. Регулировка ручная для точной фокусировки – 1 шт.

Принадлежности:
12. Наглазник окуляра, в вариантах исполнения:
    12.1. Наглазник окуляра низкий – 2 шт.
    12.2. Наглазник окуляра высокий – 2 шт.
13. Чехол пылезащитный – не более 1 шт.
14. Ключ шестигранный – не более 3 шт.
15. Отвертка – не более 1 шт.

XLVI. «Микроскоп хирургический VISION Zoom C+», в составе

1. Микроскоп хирургический – 1 шт.
2. Кабель питания – 1 шт.
3. Переходник сетевой для штепселя розетки – 1 шт.
4. Руководство по эксплуатации – 1 шт.
5. Крепление микроскопа потолочное – 1 шт.
6. Бинокуляр микроскопа, в вариантах исполнения:
    6.1. Бинокуляр микроскопа наклонный – 1 шт.
    6.2. Бинокуляр микроскопа прямые – 1 шт.
    6.3. Бинокуляр микроскопа поворотный наклоняемый – 1 шт.
7. Объектив, в вариантах исполнения:
    7.1. Объектив, фокусное расстояние 200 мм – 1 шт.
    7.2. Объектив, фокусное расстояние 250 мм – 1 шт.
    7.3. Объектив, фокусное расстояние 300 мм – 1 шт.
    7.4. Объектив, фокусное расстояние 400 мм – 1 шт.
    7.5. Объектив, с изменяемым фокусным расстоянием 200 +/-15 мм – 1 шт.
    7.6. Объектив, с изменяемым фокусным расстоянием 250 +/-15 мм – 1 шт.
    7.7. Объектив, с изменяемым фокусным расстоянием 300 +/-15 мм – 1 шт.
8. Источник света: галогенная лампа – 2 шт.
9. Кабель волоконно-оптический для галогенной лампы – 1 шт.
10. Окуляр, в вариантах исполнения:
    10.1. Окуляр, с увеличением 10х – 2 шт.
    10.2. Окуляр, с увеличением 12.5х – 2 шт.
11. Зажим с приводом для точной фокусировки с педальной регулировкой – 1 шт. (при необходимости)
12. Регулировка ручная для точной фокусировки – 1 шт. (при необходимости)
13. Монитор – 1 шт. (при необходимости)
14. Кабель питания монитора – 1 шт. (при необходимости)

Информация получена с официального сайта Федеральной службы по надзору в сфере здравоохранения www.roszdravnadzor.ru

Регистрация МИ в Росздравнадзоре
www.nevacert.ru | info@nevacert.ru

15. Кабель RCA-RCA – 1 шт. (при необходимости)

Принадлежности:

16. Наглазник окуляра, в вариантах исполнения:
    16.1. Наглазник окуляра низкий – 2 шт.
    16.2. Наглазник окуляра высокий – 2 шт.
17. ПЗС-камера – не более 1 шт.
18. Кабель для подключения ПЗС-камеры – не более 1 шт.
19. Адаптер для фотоаппарата цифрового зеркального (DSRL) – не более 1 шт.
20. Светоделитель с креплением типа C'Mount – не более 1 шт.
21. Светоделитель с портом для подключения фотоаппарата цифрового зеркального – не более 1 шт.
22. Кольцо бинокуляра вращающееся – не более 1 шт.
23. Диафрагма двойная ирисовая – не более 1 шт.
24. Чехол пылезащитный – не более 1 шт.
25. Ключ шестигранный – не более 3 шт.
26. Отвертка – не более 1 шт.

XLVII. «Микроскоп хирургический VISION Zoom LC», в составе

1. Микроскоп хирургический – 1 шт.
2. Кабель питания – 1 шт.
3. Переходник сетевой для штепселя розетки – 1 шт.
4. Руководство по эксплуатации – 1 шт.
5. Крепление микроскопа потолочное – 1 шт.
6. Бинокуляр микроскопа, в вариантах исполнения:
    6.1. Бинокуляр микроскопа наклонный – 1 шт.
    6.2. Бинокуляр микроскопа прямые – 1 шт.
    6.3. Бинокуляр микроскопа поворотный наклоняемый – 1 шт.
7. Объектив, в вариантах исполнения:
    7.1. Объектив, фокусное расстояние 200 мм – 1 шт.
    7.2. Объектив, фокусное расстояние 250 мм – 1 шт.
    7.3. Объектив, фокусное расстояние 300 мм – 1 шт.
    7.4. Объектив, фокусное расстояние 400 мм – 1 шт.
    7.5. Объектив, с изменяемым фокусным расстоянием 200 +/-15 мм – 1 шт.
    7.6. Объектив, с изменяемым фокусным расстоянием 250 +/-15 мм – 1 шт.
    7.7. Объектив, с изменяемым фокусным расстоянием 300 +/-15 мм – 1 шт.
8. Источник света: светодиодная лампа – 1 шт.
10. Кабель питания для светодиодной лампы – 1 шт.
11. Окуляр, в вариантах исполнения:
    11.1. Окуляр, с увеличением 10x – 2 шт.
    11.2. Окуляр, с увеличением 12.5x – 2 шт.

Информация получена с официального сайта Федеральной службы по надзору в сфере здравоохранения www.roszdravnadzor.ru

Регистрация МИ в Росздравнадзоре
www.nevacert.ru | info@nevacert.ru

12. Регулировка ручная для точной фокусировки – 1 шт.

Принадлежности:

12. Наглазник окуляра, в вариантах исполнения:
    12.1. Наглазник окуляра низкий – 2 шт.
    12.2. Наглазник окуляра высокий – 2 шт.
13. Чехол пылезащитный – не более 1 шт.
14. Ключ шестигранный – не более 3 шт.
15. Отвертка – не более 1 шт.

XLVIII. «Микроскоп хирургический VISION Zoom LC+», в составе

1. Микроскоп хирургический – 1 шт.
2. Кабель питания – 1 шт.
3. Переходник сетевой для штепселя розетки – 1 шт.
4. Руководство по эксплуатации – 1 шт.
5. Крепление микроскопа потолочное – 1 шт.
6. Бинокуляр микроскопа, в вариантах исполнения:
    6.1. Бинокуляр микроскопа наклонный – 1 шт.
    6.2. Бинокуляр микроскопа прямые – 1 шт.
    6.3. Бинокуляр микроскопа поворотный наклоняемый – 1 шт.
7. Объектив, в вариантах исполнения:
    7.1. Объектив, фокусное расстояние 200 мм – 1 шт.
    7.2. Объектив, фокусное расстояние 250 мм – 1 шт.
    7.3. Объектив, фокусное расстояние 300 мм – 1 шт.
    7.4. Объектив, фокусное расстояние 400 мм – 1 шт.
    7.5. Объектив, с изменяемым фокусным расстоянием 200 +/-15 мм – 1 шт.
    7.6. Объектив, с изменяемым фокусным расстоянием 250 +/-15 мм – 1 шт.
    7.7. Объектив, с изменяемым фокусным расстоянием 300 +/-15 мм – 1 шт.
8. Источник света: светодиодная лампа – 1 шт.
9. Кабель питания для светодиодной лампы – 1 шт.
10. Окуляр, в вариантах исполнения:
    10.1. Окуляр, с увеличением 10x – 2 шт.
    10.2. Окуляр, с увеличением 12.5x – 2 шт.
11. Зажим с приводом для точной фокусировки с педальной регулировкой – 1 шт. (при необходимости)
12. Регулировка ручная для точной фокусировки – 1 шт. (при необходимости)
13. Монитор – 1 шт. (при необходимости)
14. Кабель питания монитора – 1 шт. (при необходимости)
15. Кабель RCA-RCA – 1 шт. (при необходимости)

Принадлежности:

Информация получена с официального сайта Федеральной службы по надзору в сфере здравоохранения www.roszdravnadzor.ru

Регистрация МИ в Росздравнадзоре
www.nevacert.ru | info@nevacert.ru

16. Наглазник окуляра, в вариантах исполнения:

16.1. Наглазник окуляра низкий – 2 шт.

16.2. Наглазник окуляра высокий – 2 шт.

17. ПЗС-камера – не более 1 шт.

18. Кабель для подключения ПЗС-камеры – не более 1 шт.

19. Адаптер для фотоаппарата цифрового зеркального (DSRL) – не более 1 шт.

Светоделитель с креплением типа C'Mount – не более 1 шт.

21. Светоделитель с портом для подключения фотоаппарата цифрового зеркального – не более 1 шт.

22. Кольцо бинокуляра вращающееся – не более 1 шт.

23. Диафрагма двойная ирисовая – не более 1 шт.

Чехол пылезащитный – не более 1 шт.

25. Ключ шестигранный – не более 3 шт.

Отвертка – не более 1 шт.

Далее по тексту могут использоваться следующие сокращения: микроскоп, микроскоп хирургический

2. Сведения о производителе МИ, разработчике МИ, адресах мест производства МИ

BINO SCIENTIFIC (БИНО САЙНТИФИК)

AADESH COMPLEX, COURT ROAD, AMBALA CITY - 134003, HARYANA, INDIA (Индия)

3. Назначение медицинского изделия

Медицинское изделие предназначено для подсветки и увеличения операционного поля, а также для обеспечения визуализации во время хирургических процедур.

4. Показания для применения медицинского изделия

Не применимо

5. Противопоказания медицинского изделия

Противопоказания не выявлены.

6. Побочные эффекты

Побочные эффекты не выявлены.

Информация получена с официального сайта Федеральной службы по надзору в сфере здравоохранения www.roszdravnadzor.ru

Регистрация МИ в Росздравнадзоре
www.nevacert.ru | info@nevacert.ru

7. Классификация медицинского изделия

Класс в зависимости от потенциального риска применения медицинского изделия, в соответствии с номенклатурной классификацией – 2а

По типу защиты против поражения электрическим током: Класс I.

Класс защиты оболочки IP: IP12

Персонал больниц, клиник, операционных и других лечебно-профилактических учреждений контактирует с наглазником окуляра микроскопа хирургического.

Вид контакта: кратковременный контакт с неповрежденными кожными покровами.

Персонал больниц, клиник, операционных и других лечебно-профилактических учреждений, контактирующий с остальными частями медицинского изделия работает в перчатках, контакт с пациентом отсутствует.

8. Предусмотренные пользователи медицинского изделия

Микроскоп хирургический используется врачами/хирургами в различных областях, таких как стоматологическая/ЛОР/неврологическая/пластическая и общая хирургия. Они проводят операции, используя метод визуализации под увеличением микроскопа через два окуляра бинокуляра оптического блока на хирургическом поле пациента.

Уровень подготовки: Данный микроскоп используется медицинскими специалистами, врачами/хирургами, обладающими соответствующими техническими/профессиональными навыками

⚠ ВНИМАНИЕ! Использовать только обученным пользователям!

Руководство по эксплуатации предназначено для хирургов, врачей, медсестер, а также медицинского и технического персонала, которые подготавливают, эксплуатируют или обслуживают изделия для операций после соответствующего обучения. Пользователь обязуется обучать и инструктировать всех сотрудников, которые используют настоящее медицинское изделие.

Расширенный сервис не является частью настоящего руководства по эксплуатации. Он будет осуществляться сотрудниками, которые прошли специальную подготовку для этих целей в компании BINO SCIENTIFIC (БИНО САЙНТИФИК).

Информация получена с официального сайта федеральной службы по надзору в сфере здравоохранения www.roszdravnadzor.ru

Регистрация МИ в Росздравнадзоре
www.nevacert.ru | info@nevacert.ru

9. Состав медицинского изделия

Наименовании вариантов исполнения медицинского изделия зависит от состава и расшифровывается следующим образом:

«VISION 5» – пятикратное увеличение (5-ступенчатое), источник света: галогенная лампа, крепление микроскопа напольное, без принадлежностей и дополнительных компонентов;

«VISION 5+» – пятикратное увеличение (5-ступенчатое), источник света: галогенная лампа, крепление микроскопа напольное, с различными принадлежностями и дополнительными компонентами;

«VISION 5L» – пятикратное увеличение (5-ступенчатое), источник света: светодиодная лампа, крепление микроскопа напольное, без принадлежностей и дополнительных компонентов;

«VISION 5L+» – пятикратное увеличение (5-ступенчатое), источник света: светодиодная лампа, крепление микроскопа напольное, с различными принадлежностями и дополнительными компонентами;

«VISION 5P» – пятикратное увеличение (5-ступенчатое), источник света: галогенная лампа, крепление микроскопа настольное, без принадлежностей и дополнительных компонентов;

«VISION 5P+» – пятикратное увеличение (5-ступенчатое), источник света: галогенная лампа, крепление микроскопа настольное, с различными принадлежностями и дополнительными компонентами;

«VISION 5LP» – пятикратное увеличение (5-ступенчатое), источник света: светодиодная лампа, крепление микроскопа настольное, без принадлежностей и дополнительных компонентов;

«VISION 5LP+» – пятикратное увеличение (5-ступенчатое), источник света: светодиодная лампа, крепление микроскопа настольное, с различными принадлежностями и дополнительными компонентами;

«VISION 5W» – пятикратное увеличение (5-ступенчатое), источник света: галогенная лампа, крепление микроскопа настенное, без принадлежностей и дополнительных компонентов;

«VISION 5W+» – пятикратное увеличение (5-ступенчатое), источник света: галогенная лампа, крепление микроскопа настенное, с различными принадлежностями и дополнительными компонентами;

«VISION 5LW» – пятикратное увеличение (5-ступенчатое), источник света: светодиодная лампа, крепление микроскопа настенное, без принадлежностей и дополнительных компонентов;

«VISION 5LW+» – пятикратное увеличение (5-ступенчатое), источник света: светодиодная лампа, крепление микроскопа настенное, с различными принадлежностями и дополнительными компонентами;

Информация получена с официального сайта федеральной службы по надзору в сфере здравоохранения www.roszdravnadzor.ru

Регистрация МИ в Росздравнадзоре
www.nevacert.ru | info@nevacert.ru

«VISION 5C» – пятикратное увеличение (5-ступенчатое), источник света: галогенная лампа, крепление микроскопа потолочное, без принадлежностей и дополнительных компонентов;

«VISION 5C+» – пятикратное увеличение (5-ступенчатое), источник света: галогенная лампа, Крепление микроскопа потолочное, с различными принадлежностями и дополнительными компонентами;

«VISION 5LC» – пятикратное увеличение (5-ступенчатое), источник света: светодиодная лампа, крепление микроскопа потолочное, без принадлежностей и дополнительных компонентов;

«VISION 5LC+» – пятикратное увеличение (5-ступенчатое), источник света: светодиодная лампа, крепление микроскопа потолочное, с различными принадлежностями и дополнительными компонентами.

«VISION 3» – трехкратное увеличение (3-ступенчатое), источник света: галогенная лампа, крепление микроскопа напольное, без принадлежностей и дополнительных компонентов;

«VISION 3+» – трехкратное увеличение (3-ступенчатое), источник света: галогенная лампа, крепление микроскопа напольное, с различными принадлежностями и дополнительными компонентами;

«VISION 3L» – трехкратное увеличение (3-ступенчатое), источник света: светодиодная лампа, крепление микроскопа напольное, без принадлежностей и дополнительных компонентов;

«VISION 3L+» – трехкратное увеличение (3-ступенчатое), источник света: светодиодная лампа, крепление микроскопа напольное, с различными принадлежностями и дополнительными компонентами;

«VISION 3P» – трехкратное увеличение (3-ступенчатое), источник света: галогенная лампа, крепление микроскопа настольное, без принадлежностей и дополнительных компонентов;

«VISION 3P+» – трехкратное увеличение (3-ступенчатое), источник света: галогенная лампа, крепление микроскопа настольное, с различными принадлежностями и дополнительными компонентами;

«VISION 3LP» – трехкратное увеличение (3-ступенчатое), источник света: светодиодная лампа, крепление микроскопа настольное, без принадлежностей и дополнительных компонентов;

«VISION 3LP+» – трехкратное увеличение (3-ступенчатое), источник света: светодиодная лампа, крепление микроскопа настольное, с различными принадлежностями и дополнительными компонентами;

«VISION 3W» – трехкратное увеличение (3-ступенчатое), источник света: галогенная лампа, крепление микроскопа настенное, без принадлежностей и дополнительных компонентов;

Информация получена с официального сайта Федеральной службы по надзору в сфере здравоохранения www.roszdravnadzor.ru

Регистрация МИ в Росздравнадзоре
www.nevacert.ru | info@nevacert.ru

«VISION 3W+» – трехкратное увеличение (3-ступенчатое), источник света: галогенная лампа, крепление микроскопа настенное, с различными принадлежностями и дополнительными компонентами;

«VISION 3LW» – трехкратное увеличение (3-ступенчатое), источник света: светодиодная лампа, крепление микроскопа настенное, без принадлежностей и дополнительных компонентов;

«VISION 3LW+» – трехкратное увеличение (3-ступенчатое), источник света: светодиодная лампа, крепление микроскопа настенное, с различными принадлежностями и дополнительными компонентами;

«VISION 3C» – трехкратное увеличение (3-ступенчатое), источник света: галогенная лампа, крепление микроскопа потолочное, без принадлежностей и дополнительных компонентов;

«VISION 3C+» – трехкратное увеличение (3-ступенчатое), источник света: галогенная лампа, Крепление микроскопа потолочное, с различными принадлежностями и дополнительными компонентами;

«VISION 3LC» – трехкратное увеличение (3-ступенчатое), источник света: светодиодная лампа, крепление микроскопа потолочное, без принадлежностей и дополнительных компонентов;

«VISION 3LC+» – трехкратное увеличение (3-ступенчатое), источник света: светодиодная лампа, крепление микроскопа потолочное, с различными принадлежностями и дополнительными компонентами.

«VISION Zoom» – непрерывное увеличение, источник света: галогенная лампа, крепление микроскопа напольное, без принадлежностей и дополнительных компонентов;

«VISION Zoom+» – непрерывное увеличение, источник света: галогенная лампа, крепление микроскопа напольное, с различными принадлежностями и дополнительными компонентами;

«VISION Zoom L» – непрерывное увеличение, источник света: светодиодная лампа, крепление микроскопа напольное, без принадлежностей и дополнительных компонентов;

«VISION Zoom L+» – непрерывное увеличение, источник света: светодиодная лампа, крепление микроскопа напольное, с различными принадлежностями и дополнительными компонентами;

«VISION Zoom P» – непрерывное увеличение, источник света: галогенная лампа, крепление микроскопа настольное, без принадлежностей и дополнительных компонентов;

«VISION Zoom P+» – непрерывное увеличение, источник света: галогенная лампа, крепление микроскопа настольное, с различными принадлежностями и дополнительными компонентами;

Информация получена с официального сайта Федеральной службы по надзору в сфере здравоохранения www.roszdravnadzor.ru

Регистрация МИ в Росздравнадзоре
www.nevacert.ru | info@nevacert.ru

«VISION Zoom LP» – непрерывное увеличение, источник света: светодиодная лампа, крепление микроскопа настольное, без принадлежностей и дополнительных компонентов;

«VISION Zoom LP+» – непрерывное увеличение, источник света: светодиодная лампа, крепление микроскопа настольное, с различными принадлежностями и дополнительными компонентами;

«VISION Zoom W» – непрерывное увеличение, источник света: галогенная лампа, крепление микроскопа настенное, без принадлежностей и дополнительных компонентов;

«VISION Zoom W+» – непрерывное увеличение, источник света: галогенная лампа, крепление микроскопа настенное, с различными принадлежностями и дополнительными компонентами;

«VISION Zoom LW» – непрерывное увеличение, источник света: светодиодная лампа, крепление микроскопа настенное, без принадлежностей и дополнительных компонентов;

«VISION Zoom LW+» – непрерывное увеличение, источник света: светодиодная лампа, крепление микроскопа настенное, с различными принадлежностями и дополнительными компонентами;

«VISION Zoom C» – непрерывное увеличение, источник света: галогенная лампа, крепление микроскопа потолочное, без принадлежностей и дополнительных компонентов;

«VISION Zoom C+» – непрерывное увеличение, источник света: галогенная лампа, Крепление микроскопа потолочное, с различными принадлежностями и дополнительными компонентами;

«VISION Zoom LC» – непрерывное увеличение, источник света: светодиодная лампа, крепление микроскопа потолочное, без принадлежностей и дополнительных компонентов;

«VISION Zoom LC+» – непрерывное увеличение, источник света: светодиодная лампа, крепление микроскопа потолочное, с различными принадлежностями и дополнительными компонентами.

Варианты исполнения «VISION 5+», «VISION 5L+», «VISION 5P+», «VISION 5LP+», «VISION 5W+», «VISION 5LW+», «VISION 5C+», «VISION 5LC+», «VISION 3+», «VISION 3L+», «VISION 3P+», «VISION 3LP+», «VISION 3W+», «VISION 3LW+», «VISION 3C+», «VISION 3LC+», «VISION Zoom+», «VISION Zoom L+», «VISION Zoom P+», «VISION Zoom LP+», «VISION Zoom W+», «VISION Zoom LW+», «VISION Zoom C+», «VISION Zoom LC+» могут поставляться со следующими принадлежностями и дополнительными компонентами (при необходимости):

Зажим с приводом для точной фокусировки с педальной регулировкой (1 шт.) – подпункт 9.1.12

Монитор (1 шт.), Кабель питания монитора (1 шт.), Кабель RCA-RCA (1 шт.) – подпункт 9.1.14

Информация получена с официального сайта Федеральной службы по надзору в сфере здравоохранения www.roszdravnadzor.ru

Регистрация МИ в Росздравнадзоре
www.nevacert.ru | info@nevacert.ru

ПЗС-камера (не более 1 шт.), Кабель для подключения ПЗС-камеры (не более 1 шт.) – подпункт 9.1.10.

Адаптер для фотоаппарата цифрового зеркального (DSRL) (не более 1 шт.) – подпункт 9.1.11.

Светоделитель с креплением типа C'Mount (не более 1 шт.) – подпункт 9.1.5

Светоделитель с портом для подключения фотоаппарата цифрового зеркального (не более 1 шт.) – подпункт 9.1.6

Кольцо бинокуляра вращающееся (не более 1 шт.) – подпункт 9.1.7

Диафрагма двойная ирисовая (не более 1 шт.) – подпункт 9.1.8.

Допустимое отклонение для приведенных геометрических размеров и технических характеристик: 5 % (если не указано иное).

9.1. Описание состава и принадлежностей

Микроскоп хирургический имеет оптический блок с бинокуляром, окулярами и объективом, система подсветки обеспечивается за счет волоконно-оптического кабеля от источника холодного света (галогенной лампы) или светодиодной лампы (прямой свет) и кабеля питания для светодиодной лампы.

Микроскоп хирургический – это микроскоп с ручным управлением, который можно использовать независимо от того, в каком положении находится пациент (сидит или лежит).

Микроскоп хирургический имеет различные варианты крепления (например, крепление микроскопа напольное, настольное настенное, потолочное), а также регулируемый рычаг, что обеспечивает эргономичное рабочее положение в условиях лечения или при проведении хирургической операции.

С помощью рукояток можно с легкостью перемещать систему в рабочее положение.

Лечение/хирургическое вмешательство: Позиционирование и приблизительная фокусировка выполняются предусмотренном пользователем.

Наиболее часто используемые функции, например, включение/выключение питания, включение/выключение лампы, подключение монитора, ПЗС-камеры/цифрового зеркального фотоаппарата, настройка фокусировки, увеличение и регулировка яркости света, вручную предусмотренным пользователем во время лечения или хирургического операции.

Информация получена с официального сайта Федеральной службы по надзору в сфере здравоохранения www.roszdravnadzor.ru

Регистрация МИ в Росздравнадзоре
www.nevacert.ru | info@nevacert.ru

Видеоустройство (фотоаппарат цифровой зеркальный или ПЗС-камеры) подключается к микроскопу хирургическому для обучения, а также для того, чтобы визуализировать ход лечения/хирургической операции.

После лечения/хирургической операции: Предусмотренный пользователь перемещает микроскоп хирургический из области лечения или хирургической операции в положение ожидания.

Микроскоп хирургический можно очищать.

9.1.1. Оптическая блок

Микроскоп хирургический предоставляют пользователю различные варианты увеличения:

Трехкратное увеличение (3-ступенчатое): 5x, 10x, 20x - Микроскоп хирургический Vision 3+

Пятикратное увеличение (5-ступенчатое): 4x, 6x, 10x, 16x, 25x – Микроскоп хирургический Vision 5+

Непрерывное увеличение: 5-25x – Микроскоп хирургический Vision Zoom

Изменение увеличения осуществляется за счет барабана.

Каждый вариант исполнения микроскопа можно использовать с различными бинокулярами, объективами и другими компонентами, перечисленными ниже. Оптический блок микроскопа изображен на рисунке 1.

Микроскоп хирургический может поставляться в трех различных цветах: белый, черный и серебристый.

Рукоятки выполнены из бутадиен-нитрильный каучука (NBR).

Информация получена с официального сайта Федеральной службы по надзору в сфере здравоохранения www.roszdravnadzor.ru

Регистрация МИ в Росздравнадзоре
www.nevacert.ru | info@nevacert.ru

Рис. 1 – Оптический блок микроскопа

9.1.2. Конфигурация креплений микроскопа

Варианты исполнения микроскопа хирургического отличаются друг от друга различными вариантами крепления (крепление микроскопа напольное, крепление микроскопа настольное, крепление микроскопа настенное, крепление микроскопа потолочное). За счет различных вариантов креплений и регулируемого рычага обеспечивается эргономичное рабочее положение в условиях лечения или при проведении хирургической операции.

Варианты исполнения «VISION 5», «VISION 5+», «VISION 5L», «VISION 5L+», «VISION 3», «VISION 3+», «VISION 3L», «VISION 3L+», «VISION Zoom», «VISION Zoom+», «VISION Zoom L», «VISION Zoom L+» – Крепление микроскопа напольное предназначено для перемещения по всей комнате/операционной. В нем используется компактное Н-образное основание с четырьмя большими роликами, занимающими минимальную площадь пола. Все четыре ролика можно заблокировать для предотвращения перемещения. Поскольку напольная система крепления является мобильной, необходимо соблюдать осторожность, чтобы обеспечить безопасное

Информация получена с официального сайта Федеральной службы по надзору в сфере здравоохранения www.roszdravnadzor.ru

Регистрация МИ в Росздравнадзоре
www.nevacert.ru | info@nevacert.ru

передвижение и избежать травм или повреждений системы. На рисунке 2 изображено крепление микроскопа напольное с габаритными размерами.

Рисунок 2 – Крепление микроскопа напольное

Максимальный размер основания: 50×53 см.

Максимальный размер штатива: 116 см.

Общая высота: 150 см.

Монтаж крепления микроскопа напольного представлен в разделе 21. Далее по тексту может использоваться следующее обозначение для крепления микроскопа напольного – штатив.

Варианты исполнения «VISION 5P», «VISION 5P+», «VISION 5LP», «VISION 5LP+», «VISION 3P», «VISION 3P+», «VISION 3LP», «VISION 3LP+», «VISION Zoom P», «VISION Zoom P+», «VISION Zoom LP», «VISION Zoom LP+» – Крепление микроскопа настольное разработана таким образом, чтобы обеспечить максимальный диапазон работы, исключая использование площади пола. На рисунке 3 изображено крепление микроскопа напольное с габаритными размерами.

Информация получена с официального сайта Федеральной службы по надзору в сфере здравоохранения www.roszdravnadzor.ru

Регистрация МИ в Росздравнадзоре
www.nevacert.ru | info@nevacert.ru

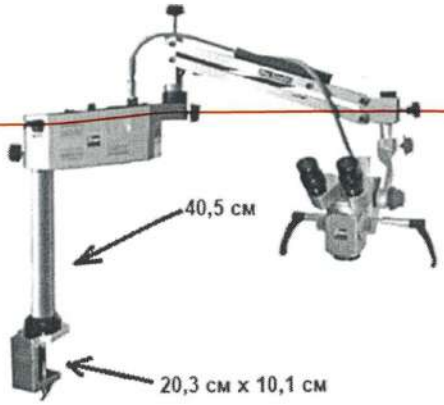

Рисунок 3 – Крепление микроскопа настольное

Максимальная высота крепления: 40,5 см.
Размер основания крепления: 20,3×10,1 см.

Монтаж крепления микроскопа настольного представлен на рисунке 4.

Рисунок 4 – Монтаж крепления микроскопа настольного

Варианты исполнения «VISION 5W», «VISION 5W+», «VISION 5LW», «VISION 5LW+», «VISION 3W», «VISION 3W+», «VISION 3LW», «VISION 3LW+», «VISION Zoom W», «VISION Zoom W+», «VISION Zoom LW», «VISION Zoom LW+» – Крепление микроскопа настенное предназначено для помещений с ограниченной площадью пола. Она обеспечивает беспрепятственный диапазон рабочей площади и

Информация получена с официального сайта федеральной службы по надзору в сфере здравоохранения www.roszdravnadzor.ru

Регистрация МИ в Росздравнадзоре
www.nevacert.ru | info@nevacert.ru

складывается к стене для удобного хранения. На рисунке 4 изображено крепление микроскопа настенного с габаритными размерами.

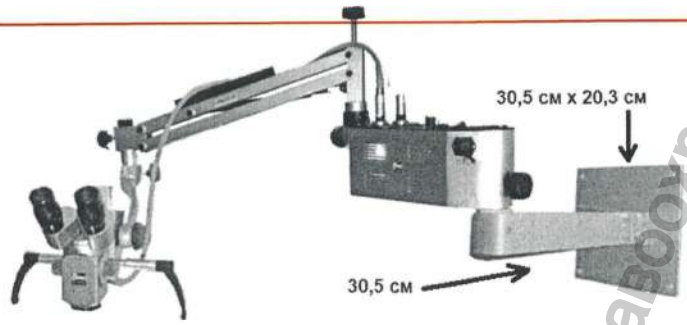

Рисунок 5 – Крепление микроскопа настенное

Максимальная длина крепления: 30,5 см
Размер основания крепления: 30,5×20,3 см.

Монтаж крепления микроскопа настенного представлен на рисунке 6.

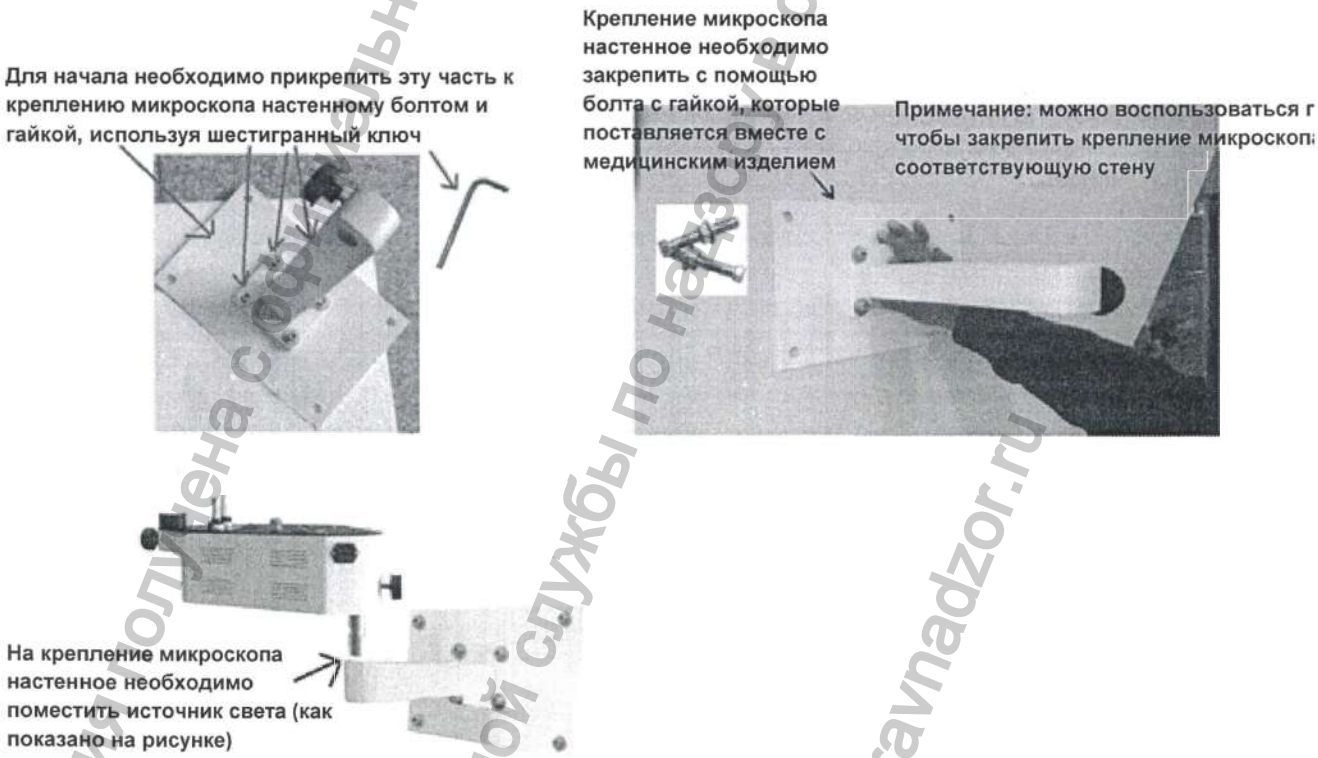

Рисунок 6 – Монтаж крепления микроскопа настенного

Варианты исполнения «VISION 5C», «VISION 5C+», «VISION 5LC», «VISION 5LC+», «VISION 3C», «VISION 3C+», «VISION 3LC», «VISION 3LC+», «VISION Zoom C», «VISION Zoom C+», «VISION Zoom LC», «VISION Zoom LC+» – Крепление микроскопа потолочное разработано таким образом, чтобы обеспечить

Информация получена с официального сайта Федеральной службы по надзору в сфере здравоохранения www.roszdravnadzor.ru

Регистрация МИ в Росздравнадзоре
www.nevacert.ru | info@nevacert.ru

максимальный диапазон работы, исключая использование площади пола. Высота крепления микроскопа потолочного рассчитываются исходя из габаритных размеров помещения, где будет установлено медицинское изделие.

Рисунок 7 – Крепление микроскопа потолочное

Диаметр основания крепления: 22,9 см
Расстояние от крепления до источника света: 25,4 см
Монтаж крепления микроскопа потолочного представлен на рисунке 8:

Рисунок 8 – Монтаж крепления микроскопа потолочного

9.1.3. Бинокуляр микроскопа представлен в трех вариантах исполнения.

Информация получена с официального сайта федеральной службы по надзору в сфере здравоохранения www.roszdravnadzor.ru

Регистрация МИ в Росздравнадзоре
www.nevacert.ru | info@nevacert.ru

Бинокуляр микроскопа наклонный является более экономичным выбором, но он ограничивается фиксированным углом наклона 45 градусов. Бинокуляр микроскопа наклонный изображен на рисунке 9.

Рисунок 9 – Бинокуляр микроскопа наклонный

Бинокуляр микроскопа прямой имеет фиксированный угол 90 градусов и предназначен для использования в ЛОР и отоларингологии, неврологии. Бинокуляр микроскопа прямой изображен на рисунке 10.

Рисунок 10 – Бинокуляр микроскопа прямой

Бинокуляр микроскопа поворотный наклоняемый обеспечивает угол наклона в пределах 0-180 градусов. С помощью этой функции учитывается высота для нескольких пользователей, обеспечивая при этом оптимальное эргономичное положение. Это также позволяет пользователю сохранять данное положение при перемещении оптического блока микроскопа. Бинокуляр микроскопа поворотный наклоняемый изображен на рисунке 11.

Информация получена с официального сайта Федеральной службы по надзору в сфере здравоохранения www.roszdravnadzor.ru

Регистрация МИ в Росздравнадзоре
www.nevacert.ru | info@nevacert.ru

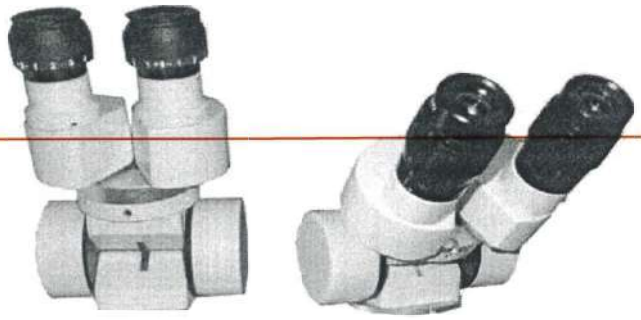

Рисунок 11 – Бинокуляр микроскопа поворотный наклоняемый

9.1.4. Наглазник окуляра представлен в двух вариантах исполнения:

Наглазник окуляра низкий. Низкопрофильные силиконовый наглазник для бинокуляра. Это идеальный наглазник для пользователей, которые носят очки. Высота наглазника окуляра низкого 1 см.

Рисунок 12 – Наглазник окуляра низкий (2 шт.)

Наглазник окуляра высокий. Высокий силиконовый наглазник для бинокуляра являются идеальным для пользователей, которые не носят очки. Высота наглазника окуляра высокого 2 см.

Рисунок 13 – Наглазник окуляра высокий (2 шт.)

Внешний диаметр: 34 мм
Внутренний диаметр: 32 мм
Вес (наглазник окуляра низкий): 0.006 кг
Вес (наглазник окуляра высокий): 0.028 кг

Информация получена с официального сайта Федеральной службы по надзору в сфере здравоохранения www.roszdravnadzor.ru

Регистрация МИ в Росздравнадзоре
www.nevacert.ru | info@nevacert.ru

9.1.5. Светоделитель с креплением типа C'Mount имеет один порт для подключения адаптера камеры (однопортовой светоделитель). Светоделитель может быть выполнен с призмой 50/50. Эта модель направляет 50 % света через микроскоп к камере, которая установлена со стороны светоделителя, в то время как остальные 50 % света проходят к глазам пользователя. Светоделитель может крепиться на микроскоп с портом, направленным в правую или в левую сторону пользователя, в зависимости от личных предпочтений. Выбор призмы для использования должен основываться на типе камеры, которая будет установлена на микроскоп.

Рисунок 14 – Светоделитель с креплением типа C'Mount

Масса: 0.338 кг
Диаметр: 7 см
Длина: 16 см

9.1.6. Светоделитель с портом для подключения фотоаппарата цифрового зеркального имеет один порт для подключения фотоаппарат цифровой зеркальный (DSRL) с адаптером для фотоаппарата цифрового зеркального (DSRL). Выбор призмы для использования должен основываться на типе фотоаппарата, которая будет установлена на микроскоп.

Рисунок 15 – Светоделитель с портом для подключения фотоаппарата цифрового зеркального

Масса: 0.450 кг
Диаметр: 7 см
Длина: 18 см

Информация получена с официального сайта федеральной службы по надзору в сфере здравоохранения www.roszdravnadzor.ru

Регистрация МИ в Росздравнадзоре
www.nevacert.ru | info@nevacert.ru

9.1.7. Кольцо бинокуляра вращающееся способствует лучшему размещению оператора. Поворачивает бинокуляр +/- 25 градусов.

Рисунок 16 – Кольцо бинокуляра вращающееся

Масса: 0.086 кг
Диаметр: 7 см

9.1.8. Диафрагма двойная ирисовая позволяет увеличить глубину резкости, что особенно важно для фотографий.

Рисунок 17 – Диафрагма двойная ирисовая

Масса: 0.074 кг
Диаметр: 7 см

9.1.9. Объектив представлен в семи вариантах исполнения.

Удобная функция точной фокусировки позволяет легко настроить объектив. Диапазон объектива позволяет легко настроить фокус без перемещения микроскопа.

- Объектив, фокусное расстояние 200 мм обеспечивает рабочее расстояние между объективом и операционным полем 200 мм;

Информация получена с официального сайта Федеральной службы по надзору в сфере здравоохранения www.roszdravnadzor.ru

Регистрация МИ в Росздравнадзоре
www.nevacert.ru | info@nevacert.ru

- Объектив, фокусное расстояние 250 мм обеспечивает рабочее расстояние между объективом и операционным полем 250 мм;
- Объектив, фокусное расстояние 300 мм обеспечивает рабочее расстояние между объективом и операционным полем 300 мм;
- Объектив, фокусное расстояние 400 мм обеспечивает рабочее расстояние между объективом и операционным полем 400 мм;
- Объектив, с изменяемым фокусным расстоянием 200 +/-15 мм обеспечивает изменение рабочее расстояние между объективом и операционным полем на +/-15 мм относительно 200 мм;
- Объектив, с изменяемым фокусным расстоянием 250 +/-15 мм обеспечивает изменение рабочее расстояние между объективом и операционным полем на +/-15 мм относительно 250 мм;

Объектив, с изменяемым фокусным расстоянием 300 +/-15 мм обеспечивает изменение рабочее расстояние между объективом и операционным полем на +/-15 мм относительно 300 мм;

Рисунок 18 - Объектив, фокусное расстояние определено

Рисунок 19 - Объектив, с изменяемым фокусным расстоянием

9.1.10. ПЗС-камера с высоким разрешением выводит видео HDMI с абсолютным разрешением 1080p HD. Конструкция крепления C'Mount с чипом 1/3" Sony обеспечивает компактное и легкое видеорешение HD. Кнопка камеры, расположенная по центру, используется для настройки камеры, включая баланс белого. Для вывода изображения с ПЗС-камеры на монитор используются кабель для подключения ПЗС-камеры. Длина кабеля для подключения ПЗС-камеры составляет 130 см. На ПЗС-камере имеется красный светодиодные индикатор, загорающийся при включении камеры.

Информация получена с официального сайта Федеральной службы по надзору в сфере здравоохранения www.roszdravnadzor.ru

Регистрация МИ в Росздравнадзоре
www.nevacert.ru | info@nevacert.ru

Рисунок 20 – ПЗС-камера

Масса: 0.180 кг
Длина: 5 см
Высота: 7 см
Ширина: 5,6 см

Напряжение питания: 12 В постоянного тока (+10%/-20%)
Потребляемая мощность: 0,7 Вт

9.1.11. Адаптер для фотоаппарата цифрового зеркального (DSRL) – это адаптер для фотоаппарата цифрового зеркального с высоким разрешением, используемая для снимков и записи видео во время процедуры, которая выводит HD видео. Адаптер позволяет установит фотоаппарат на совместимый светоделитель, используемый для фотографии и записи видео во время процедуры.

Пользователь сообщает производителю или уполномоченному представитель производителю марку фотоаппарата (Canon или Nikon), и в зависимости от марки фотоаппарата поставляется соответствующий адаптер. Фотоаппарат присоединяется к адаптеру без объектива. При подключении фотоаппарат к микроскопу хирургическому с помощью адаптера, фотоаппарат необходимо переключить в режим «Manual (ручной)». Для подключения фотоаппарата используется HDMI кабель.

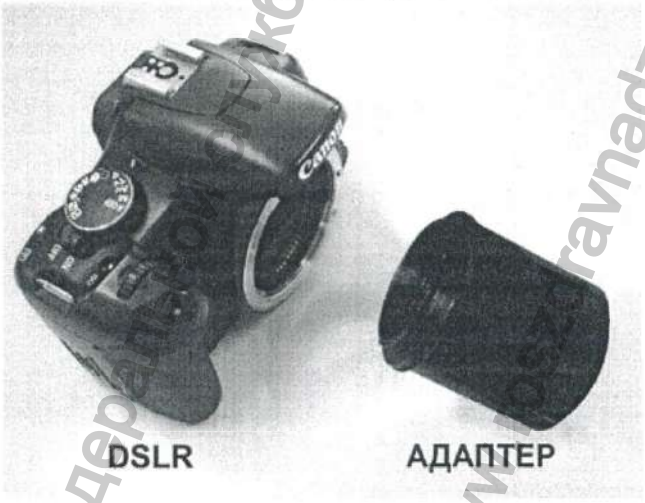

Информация получена с официального сайта Федерального службы по надзору в сфере здравоохранения www.roszdravnadzor.ru

Регистрация МИ в Росздравнадзоре
www.nevacert.ru | info@nevacert.ru

Рисунок 21 – Фотоаппарат цифровой зеркальный (DSRL) с адаптером

Масса: 0.184 кг
Длина: 5,5 см
Диаметр: 8,5 см

9.1.12. Регулировка для точной фокусировки представлена в двух версиях: регулировка ручная для точной фокусировки (для всех вариантов исполнения) и зажим с приводом для точной фокусировки с педальной регулировкой или (два вариантов исполнения «VISION 5+», «VISION 5L+», «VISION 5P+», «VISION 5LP+», «VISION 5W+», «VISION 5LW+», «VISION 5C+», «VISION 5LC+», «VISION 3+», «VISION 3L+», «VISION 3P+», «VISION 3LP+», «VISION 3W+», «VISION 3LW+», «VISION 3C+», «VISION 3LC+», «VISION Zoom+», «VISION Zoom L+», «VISION Zoom P+», «VISION Zoom LP+», «VISION Zoom W+», «VISION Zoom LW+», «VISION Zoom C+», «VISION Zoom LC+»).

В вариантах исполнения «VISION 5+», «VISION 5L+», «VISION 5P+», «VISION 5LP+», «VISION 5W+», «VISION 5LW+», «VISION 5C+», «VISION 5LC+», «VISION 3+», «VISION 3L+», «VISION 3P+», «VISION 3LP+», «VISION 3W+», «VISION 3LW+», «VISION 3C+», «VISION 3LC+», «VISION Zoom+», «VISION Zoom L+», «VISION Zoom P+», «VISION Zoom LP+», «VISION Zoom W+», «VISION Zoom LW+», «VISION Zoom C+», «VISION Zoom LC+» могут быть установлен зажим с приводом для точной фокусировки с педальной регулировкой и регулировка ручная для точной фокусировки одновременно или только одна версия регулировки для точной фокусировки.

Параметры регулировки ручной для точной фокусировки:
Масса: 1.970 кг
Длина: 40 см
Высота: 20 см
Ширина: 22 см

Зажим с приводом предназначен для точной фокусировки посредством встроенной в зажим моторизованной системы, которая управляется при помощи педальной регулировки, представляющая ножной переключатель. Длина кабеля зажима с приводом составляет 129,5 см.

Информация получена с официального сайта Федеральной службы по надзору в сфере здравоохранения www.roszdravnadzor.ru

Регистрация МИ в Росздравнадзоре
www.nevacert.ru | info@nevacert.ru

[*Перевод с английского языка на русский язык*]

[*На бланке компании «БИНО САЙНТИФИК»*]

«БИНО САЙНТИФИК»

«Позвольте научной революции работать на вас»

GSTIN (индивидуальный номер плательщика налога на товары и услуги): 06AMQPK9691K1Z4

Сертифицированная по ISO 9001:2015 компания

Мы, компания **«БИНО САЙНТИФИК» (BINO SCIENTIFIC)**, подтверждаем точность предоставленной информации.

«03» августа 2021 г.
Должность: **владелец**
Имя: **Винод Кумар (Vinod Kumar)**
Подпись: [*Штамп*: От имени «БИНО САЙНТИФИК» /*подпись*/ Владелец]
Печать: _____

[*Печать*: «БИНО САЙНТИФИК» GSTIN: 06AMQPK9691K1Z4
ААДЕШ КОМПЛЕКС, КОУРТ РОАД, Амбала Сити-134003, Харьяна (ИНДИЯ)
Тел.: +91-9671817704]

[*Печать*: НОТАРИУС * ПРАВИТЕЛЬСТВО ИНДИИ * ДЖАЙ ПАРКАШ БАНГАР (JAI PARKASH BANGAR) * Адвокат * Регистрационный номер 9731 АМБАЛА]
/*подпись*/

[*Штамп*: Официально заверено в моём присутствии
ЗАСВИДЕТЕЛЬСТВОВАНО /*подпись*/
ГОСУДАРСТВЕННЫЙ НОТАРИУС Амбала Сити (Харьяна)]

[*Штамп*: 06 августа 2021 г.]

РУКОВОДСТВО ПО ЭКСПЛУАТАЦИИ
НА МЕДИЦИНСКОЕ ИЗДЕЛИЕ
«Микроскоп хирургический» в вариантах исполнения, с принадлежностями

2021 г.

[*Текст документа на русском языке*]

Информация получена с официального сайта Федеральной службы по надзору в сфере здравоохранения www.roszdravnadzor.ru

Регистрация МИ в Росздравнадзоре
www.nevacert.ru | info@nevacert.ru

Перевод данного текста выполнен переводчиком Ясыбаш Андреем Афанасьевичем

Российская Федерация
Город Москва
Тридцатого сентября две тысячи двадцать первого года

Я, Мартынова Наталия Андреевна, временно исполняющая обязанности нотариуса города Москвы Акимова Глеба Борисовича, свидетельствую подлинность подписи переводчика Ясыбаш Андрея Афанасьевича.
Подпись сделана в моем присутствии.
Личность подписавшего документ установлена.

Зарегистрировано в реестре: № 77/09 – н/77 – 2021 – 77 - 864
Уплачено за совершение нотариального действия: 400 руб. 00 коп.

_____ *Н.А. Мартынова*

Прошнуровано, пронумеровано
и скреплено печатью 144 лист(-а,-ов).

ВРИО нотариуса:

Информация получена с официального сайта Федеральной службы по надзору в сфере здравоохранения www.roszdravnadzor.ru

Регистрация МИ в Росздравнадзоре
www.nevacert.ru | info@nevacert.ru